Conscendo® S

Instruction Manual • Bedienungsanleitung • Manuel d'utilisation • Manuale di Istruzioni

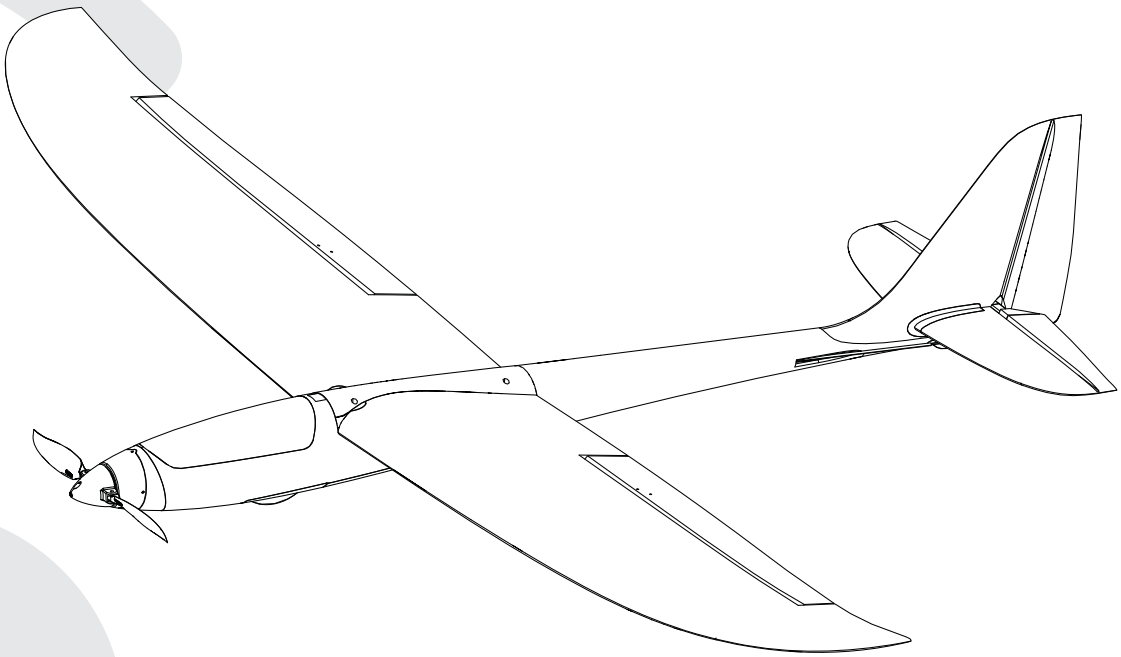

SAFE®

RTF READY-TO-FLY

BNF™ Bind-N-Fly.® Ready to fly. redefined.

hobbyzone®

REMARQUE

Toutes les instructions, garanties et autres documents de garantie sont sujets à la seule discrétion de Horizon Hobby, LLC. Veuillez, pour une littérature produits bien à jour, visiter www.horizonhobby.com et cliquer sur l'onglet de support de ce produit.

Signification de certains termes spécifiques :

Les termes suivants servent, dans toute la documentation des produits, à désigner différents niveaux de blessures potentielles lors de l'utilisation de ce produit :

REMARQUE: Procédures qui, si elles ne sont pas correctement suivies, peuvent éventuellement entraîner des dégâts matériels ET créent un très faible risque de blessure.

ATTENTION: Procédures qui, si elles ne sont pas correctement suivies, peuvent entraîner des dégâts matériels ET éventuellement des blessures graves.

AVERTISSEMENT: Procédures qui, si elles ne sont pas correctement suivies, peuvent entraîner des dégâts matériels, dommages collatéraux et des blessures graves éventuellement un décès OU créer un risque élevé de blessure superficielle.

AVERTISSEMENT : Lisez la TOTALITE du manuel d'utilisation afin de vous familiariser avec les caractéristiques du produit avant de le faire fonctionner. Une utilisation incorrecte du produit peut avoir comme résultat un endommagement du produit lui-même, des dégâts matériels voire entraîner des blessures graves.
Ceci est un produit de loisirs perfectionné. Il doit être manipulé avec prudence et bon sens et requiert quelques aptitudes de base à la mécanique. L'incapacité à manipuler ce produit de manière sûre et responsable peut provoquer des blessures ou des dommages au produit ou à d'autres biens. Ce produit n'est pas destiné à être utilisé par des enfants sans la supervision directe d'un adulte. Ne pas essayer de démonter le produit, de l'utiliser avec des composants incompatibles ou d'en améliorer les performances sans l'approbation de Horizon Hobby, LLC. Ce manuel comporte des instructions de sécurité, de mise en oeuvre et d'entretien. Il est capital de lire et de respecter toutes les instructions et avertissements du manuel avant l'assemblage, le réglage ou l'utilisation afin de le manipuler correctement et d'éviter les dommages ou les blessures graves.

14+ **14 ANS ET PLUS.** Ceci n'est pas un jouet.

AVERTISSEMENT CONTRE LES PRODUITS CONTREFAITS :
Si un jour vous aviez besoin de remplacer un récepteur Spektrum trouvé dans un produit Horizon Hobby, achetez-le uniquement chez Horizon Hobby, LLC ou chez un revendeur officiel Horizon Hobby, vous serez sûr d'obtenir un produit Spektrum authentique de haute qualité. Horizon Hobby, LLC décline tout service et garantie concernant la compatibilité et les performances des produits contrefaits ou des produits clamant la compatibilité avec Spektrum ou le DSM.

Précautions et avertissements liés à la sécurité

En tant qu'utilisateur de ce produit, il est de votre seule responsabilité de le faire fonctionner d'une manière qui ne mette en danger ni votre personne, ni de tiers et qui ne provoque pas de dégâts au produit lui-même ou à la propriété d'autrui.

- Gardez une bonne distance de sécurité tout autour de votre modèle, afin d' éviter les collisions ou les blessures. Ce modèle est contrôlé par un signal radio, qui peut être soumis à des interférences provenant de nombreuses sources hors de votre contrôle. Une interférence peut provoquer une perte momentanée de contrôle.
- Faites toujours fonctionner votre modèle dans une zone dégagée, à l'écart de voitures, du trafic et des personnes.
- Respectez toujours scrupuleusement les instructions et les mises en garde concernant ce produit et tous les équipements optionnels/complémentaires (chargeurs, packs de batteries rechargeables, etc.) que vous utilisez.
- Tenez tous les produits chimiques, les petites pièces et les composants électroniques, hors de portée des enfants.
- Évitez toujours d'exposer à l'eau tout équipement non spécifiquement conçu et protégé à cet effet. L'humidité endommage les composants électroniques.
- Ne léchez ni ne mettez jamais en bouche quelque partie de votre modèle que ce soit - risque de blessures graves voire de danger de mort.
- Ne faites jamais fonctionner votre modèle lorsque les batteries de l'émetteur sont faibles.
- Gardez toujours l'aéronef à vue et gardez-en toujours le contrôle.
- Utilisez toujours des batteries complètement chargées.
- Gardez toujours l'émetteur en marche lorsque l'aéronef est en marche.
- Enlevez toujours les batteries avant démontage.
- Veillez toujours à ce que les pièces en mouvement soient propres.
- Veillez toujours à ce que toutes les pièces soient sèches.
- Laissez toujours le temps aux pièces de refroidir avant de les toucher.
- Enlevez toujours les batteries après utilisation.
- Assurez-vous toujours que la sécurité (failsafe) est configurée correctement avant de voler.
- Ne faites jamais voler un aéronef dont le câblage est endommagé.
- N'entrez jamais en contact avec des pièces en mouvement.

Précautions relatives à la charge

ATTENTION: Toutes les instructions et les précautions doivent être suivies. Un non-respect des consignes peut causer un incendie entraînant des dégâts matériels avec risques de blessures.

- **Ne jamais laisser des batterie en charge sans surveillance.**
- **Ne jamais charger des batteries durant la nuit.**
- En manipulant, en chargeant ou en utilisant la batterie Li-Po incluse, vous assumez tous les risques associés aux batteries au lithium.
- Si la batterie commence à gonfler ou à se dilater, cessez immédiatement de l'utiliser. Si vous procédez à sa charge ou à sa décharge, arrêtez immédiatement et déconnectez-la. Continuer à utiliser, charger ou décharger une batterie qui gonfle ou se dilate peut provoquer un incendie.
- Pour obtenir les meilleurs résultats, entreposez toujours la batterie à température ambiante, dans un endroit sec.
- Lorsque vous transportez la batterie ou que vous la stockez temporairement, la température doit toujours être comprise entre 5 et 49°C. Ne stockez en aucun cas la batterie ou le modèle dans une voiture ou à un endroit directement exposé à la lumière du soleil. Laissée dans une voiture chaude, la batterie peut se détériorer ou même prendre feu. Toujours charger les batterie à l'écart de tout matériau inflammable.
- Toujours contrôler l'état de la batterie avant la charge, ne jamais charger une batterie endommagée.
- Toujours déconnecter la batterie quand la charge est terminée, laisser le chargeur refroidir entre deux charges.
- Toujours surveillez la température de la batterie durant la charge.
- Utilisez uniquement un chargeur conçu pour charger les batterie Li-Po. L'utilisation d'un autre type de chargeur risque de causer un incendie provoquant des blessures corporelles et des dégâts matériels.
- Ne déchargez jamais les cellules Li-Po en dessous de 3V.
- Ne couvrez jamais les étiquettes d'avertissement avec des bandes auto-agrippantes.
- Ne laissez jamais sans surveillance des batteries en cours de charge.
- Ne chargez jamais les batteries au-delà des niveaux recommendés.
- Ne jamais tenter de démonter ou de modifier le chargeur.
- Ne laissez jamais un enfant de moins de 14 ans manipuler seul les batteries.
- Ne chargez jamais les batteries dans des lieux où les températures sont extrêmes (au-delà de la plage de températures recommandées: entre 5°C et 49°C) ou en plein soleil.

Contenu de la boite

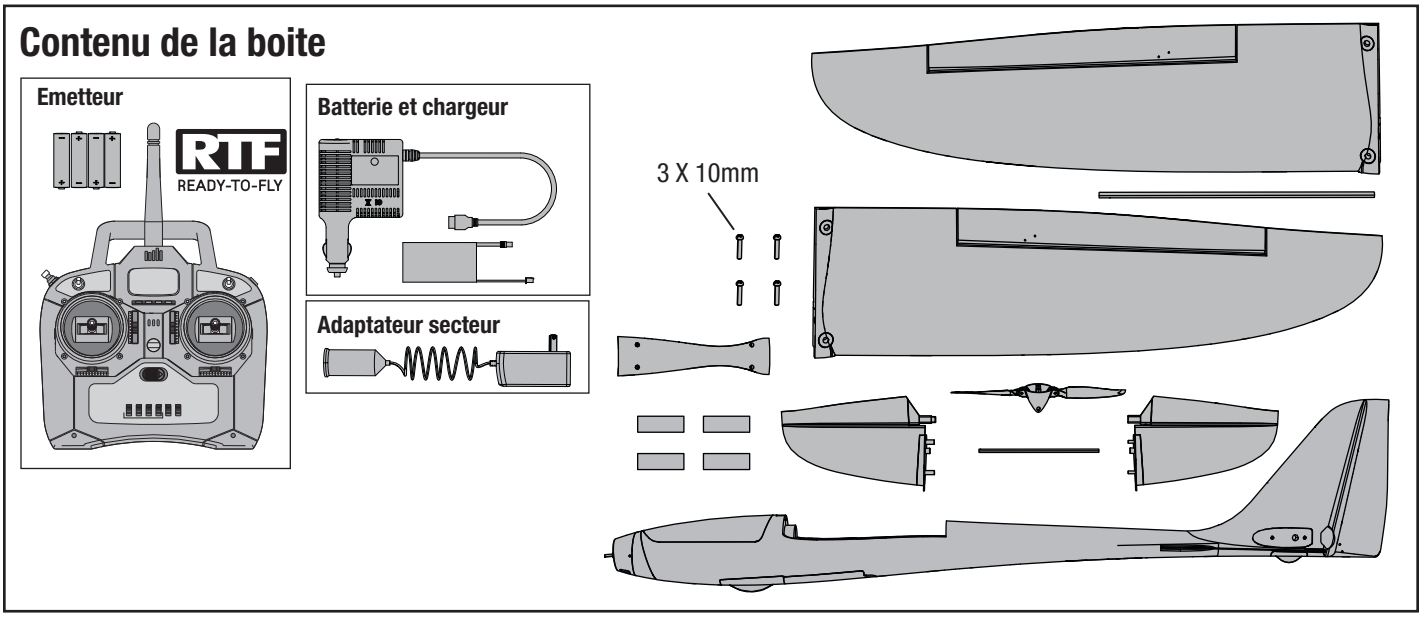

Table de Matières

Charge de la batterie de vol 43
Emetteur....43
Paramétrage de l'émetteur 44
Interrupteur de double-débattements....45
Affectation de l'émetteur et du récepteur 45
Assemblage du modèle....46
Réglage des guignols et bras de servos 48
Installation de la batterie et armement du contrôleur 48
Test de direction des gouvernes....49
Commandes de vol 50
Réglage des trims de l'avion....51
Choix de la zone de vol 51
Test de portée....52
Checklist d'avant vol....52
Centre de gravité (CG)....53
Vol 53
Après le vol....55
Checklist d'après vol....55
Maintenance de la motorisation 56
Guide de dépannage....57
Garantie et réparations 58
Informations de contact 59
Information IC....59
Informations de conformité pour l'Union Européenne 59
Pièces de rechange 79
Pièces optionnelles....79

Caractéristiques

	RTF READY-TO-FLY	BNF
Moteur: Brushless 370 BL à cage tournante (PKZ6316)	**Installé**	**Installé**
Contrôleur: 18A (PKZ1814)	**Installé**	**Installé**
Servos: 2 ailerons (PKZ1081) et 2 dérive et profondeur (PKZ1080)	**Installé**	**Installé**
Récepteur: SPMAR636A	**Installé**	**Installé**
Batterie: Li-Po 2S 1300mA (EFLB13002S20)	**Incluses**	**Incluses**
Chargeur: équilibreur Li-Po 2S (EFLC3125)	**Inclus**	**Inclus**
Adaptateur AC : (EFLA112)	**Inclus**	**Inclus**
Émetteur: Spektrum DX4e avec technologie DSMX	**Inclus**	**Requis**

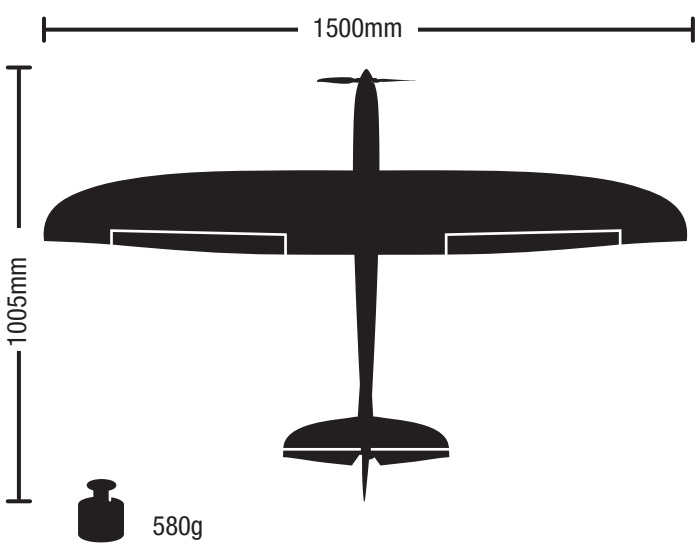

Pour des informations complémentaires et enregistrer votre produit, visitez www.hobbyzonerc.com

Charge de la batterie de vol

ATTENTION: Quand vous reliez la batterie au chargeur, contrôlez que les connecteurs sont correctement orientés. Un non-respect de cette consigne vous expose à un court-circuit pouvant causer un incendie provoquant des dégâts matériels avec risque de blessures.

Fonctions du chargeur
- Charge les batteries Li-Po 2S
- DEL indiquant le statut de la charge
- Alimentation secteur 2A

Caractéristiques du chargeur
- Alimentation: 10-14V
- Tension max à la sortie: 8.4V
- Intensité de charge fixe: 1.5A
- Equilibre et charge les batteries Li-Po 2S d'une capacité minimum de 1300mA.

Ce chargeur peut être relié à une alimentation secteur (Fournie avec votre modèle).

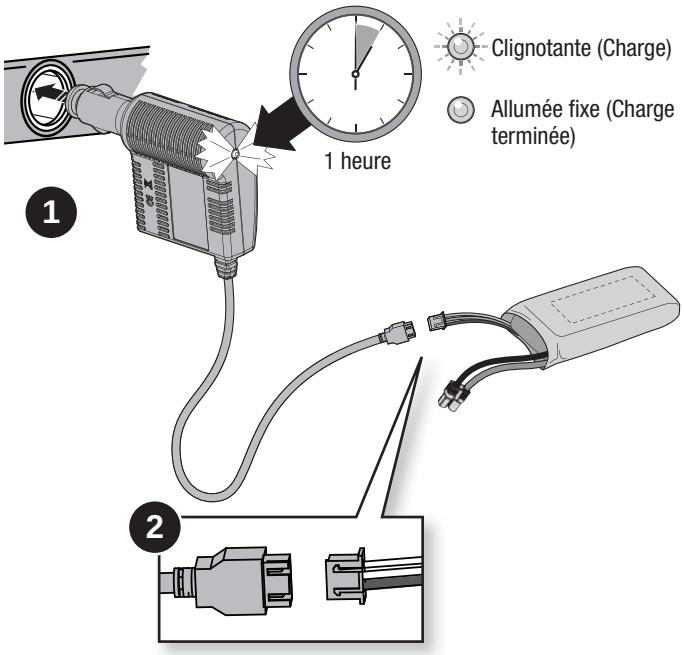

RTF READY-TO-FLY Emetteur

Installation des piles de l'émetteur

Votre Spektrum DX4e est livrée déjà affectée à votre avion.

Retirez le couvercle et insérez les 4 piles incluses dans le compartiment (en respectant les polarités) puis réinstallez le couvercle.

Alarme de tension basse

Quand la tension d'alimentation chute sous 4.7V, une alarme retentit et la DEL de tension clignote. Les piles doivent être remplacées immédiatement. Si cela se produit quand votre modèle est en vol, atterrissez dès que possible.

ATTENTION: Si vous utilisez des batteries rechargeables, chargez uniquement ces batteries. La charge de piles non-rechargeables peut entraîner un incendie pouvant causer des blessures corporelles et/ou des dégâts matériels.

AVERTISSEMENT: Ne jamais saisir l'émetteur par l'antenne. Ne jamais rien suspendre ou appliquer d'effort sur l'antenne. Un endommagement des éléments de l'antenne peut diminuer la puissance du signal, entraînant une perte de contrôle causant des dégâts matériels et des blessures corporelles.

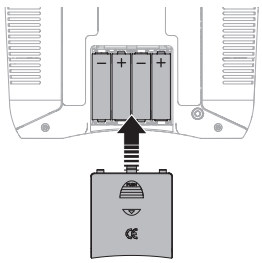

Pour des informations complémentaires relatives à l'émetteur, visitez la page www.horizonhobby.com/products/SPMR4400 et cliquez sur l'onglet Support pour télécharger la notice de l'émetteur Spektrum DX4e.

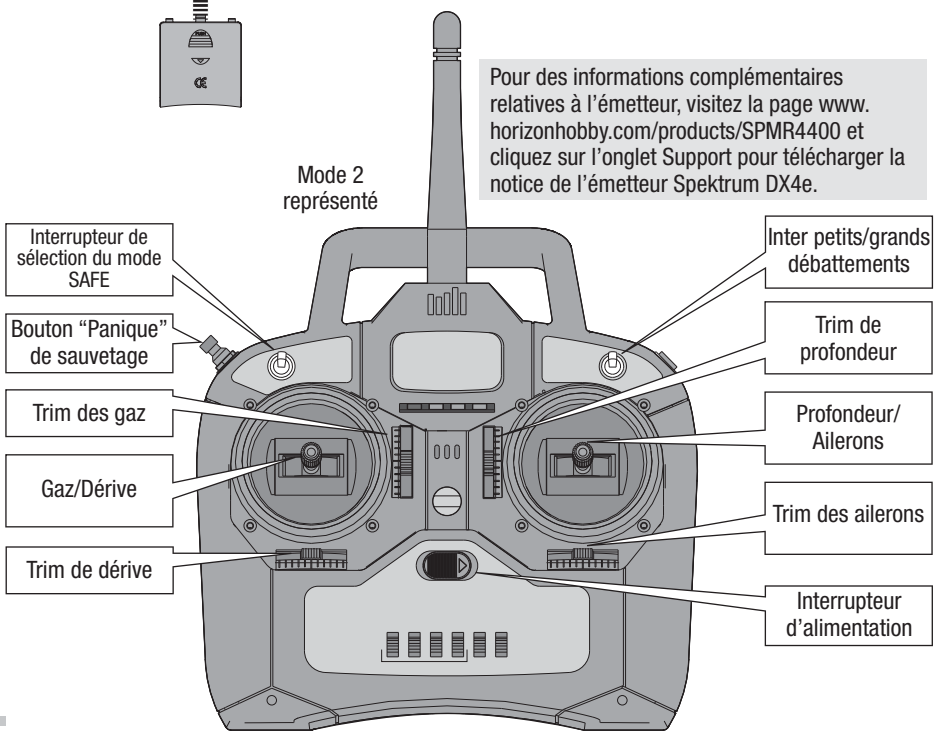

Paramétrage de l'émetteur

IMPORTANT: Le récepteur inclus à été spécifiquement programmé pour cet avion. La programmation de ce récepteur ne peut être modifiée par l'utilisateur.

Pour utiliser le système SAFE de cet avion, paramétrez votre émetteur DSM2/DSMX en utilisant le tableau suivant.

- Les modes de vol SAFE se sélectionnent via la voie 5 (Position haute, milieu, basse)

IMPORTANT: Un émetteur équipé d'un interrupteur à 2 positions à la voie 5 permettra uniquement l'utilisation de la position 0 et de la position 2. Si possible assignez la voie 5 de votre interrupteur à un interrupteur à 3 positions (consultez le manuel de votre émetteur) pour utiliser les 3 modes de vol.

Référez-vous au manuel de votre émetteur pour des informations complémentaires relatives à la programmation de l'émetteur.

Paramétrage d'un émetteur non programmable (DX5e)		
Émetteur	**Inter mode SAFE**	**Modes de vol SAFE supportés**
Gaz, Ailerons, profondeur et dérive en direction Normale		
DX5e (Inter 2 positions)	Inter voie 5	2 Modes de vol possibles
DX5e (Inter 3 positions)	Inter voie 5	3 Modes de vol possibles

Configurations des émetteurs programmables (DX6i, DX6, DX7S, DX7, DX8, DX9, et DX18)		
Commencez par sélectionner une mémoire modèle libre (Effectuez un reset), puis nommez cet mémoire.		
Réglez les double-débattements sur :	Grands débattements 100%	
	Petits débattements 70%	
DX6i	1. Allez à l'écran SETUP LIST	
	2. Sélectionnez ACRO dans MODEL TYPE	
	3. A l'écran REVERSE, mettre GEAR en R	
	4. Allez à l'écran ADJUST LIST	
	5. à l'écran TRAVEL ADJ: Gear/Fmode (0)↑ 100%; Gear/Fmode (1) ↓ 40%	
	6. Mettre FLAPS : Norm ↑100; LAND ↓100	
	7. Mettre MIX 1: ACT; Gear →Gear ACT, RATE D 0%; U + 100%, SW MIX, TRIM INH	
	Résultat:	Les interrupteurs Gear et Mix permettent d'accéder aux trois Modes de vol SAFE Gear 0; Mix 0= Mode débutant Gear 1; Mix 0= Mode intermédiaire Gear 1; Mix 1= Mode expérimenté L'interrupteur des volets (Flap) active le mode Panique : Position 0=Off, Position 1=On (N'utilisez pas un bouton poussoir)
DX7S DX8	1. Allez à l'écran Paramétrage	
	2. Sélectionnez AVION dans le menu TYPE de MODELE	
	3. A l'écran Sélection Interrupteur : Tous sur Inact. puis Train:AUX1, Volet: Train	
	4. Allez à l'écran Liste des Fonctions	
	5. Dans le menu Installation Servos : Inversé la direction de AUX1	
	Résultat:	L'interrupteur Flap/Gyro permet de basculer entre les 3 modes SAFE -0 Débutant -1 Intermédiaire -2 expérimenté) L'interrupteur Ecolage (Trainer) active le Mode panique
DX6 DX7 DX9 DX18	1. Allez à l'écran Paramètres du système	
	2. Sélectionnez AVION dans le menu TYPE de MODELE	
	3. A l'écran Affectation des Voies cliquez sur Suivant pour aller à l'écran Source des Voies : GEAR:B et AUX1:I (DX10t: GEAR:A) et AUX1:I	
	4. Allez à l'écran Liste des Fonctions	
	5. Allez à l'écran Installation Servo: Inversez AUX1	
	Résultat:	L'interrupteur B permet de basculer entre les 3 modes SAFE -0 Débutant -1 Intermédiaire -2 Avancé L'interrupteur Bind/I active le Mode panique

Interrupteur de double-débattements

L'émetteur DSM2/DSMX inclus possède une fonction vous permettant de choisir le débattement des gouvernes.

Double-débattements	Grands	Petits
Ailerons	**100%**	**70%**
Profondeur	**100%**	**70%**
Dérive	**100%**	**70%**

Affectation de l'émetteur et du récepteur

IMPORTANT: Le récepteur est programmé pour une utilisation exclusive dans cet avion.

RTF
READY-TO-FLY

L'émetteur inclus dans la version RTF est livré déjà affecté à l'avion. Cependant si vous devez refaire l'affectation, suivez la procédure d'affectation.

BNF

Vous devez affecter votre émetteur Spektrum DSM2/DSMX au récepteur de l'avion pour pouvoir l'utiliser. Référez-vous à la liste des options située à la fin du manuel ou visitez www.bindnfly.com pour obtenir la liste complète des émetteurs compatibles.

Référez-vous au manuel de votre émetteur pour passer en mode affectation.

Visitez www.bindnfly.com pour obtenir la liste complète des émetteurs compatibles.

* La voie des gaz ne sera pas armée si le manche et le trim ne sont pas en position basse. Si vous rencontrez des difficultés, suivez les instructions de l'affectation et référez-vous au guide de dépannage pour des instructions complémentaires. Si nécessaire, contactez le service technique Horizon Hobby.

✓	Procédure d'affectatione
	1. Contrôlez que votre émetteur est bien hors tension.
	2. Assurez-vous que les manches des gouvernes soient au neutre, que le manche et le trim des gaz soient en position basse et que l'avion est immobile.
	3. Insérez la prise de bind dans le port BIND du récepteur.
	4. Connectez la batterie au contrôleur. **Assurez-vous que le planeur est à l'endroit.** Le contrôleur va produire une série de sons: une longue tonalité, puis 2 tonalités courtes confirmant que le LVC est programmé.
	5. La DEL du récepteur va se mettre à clignoter rapidement.
	6. Mettez l'émetteur sous tension en maintenant l'interrupteur ou le bouton Bind. Référez-vous au manuel de votre émetteur pour le processus d'affectation.
	7. Quand le récepteur est affecté à l'émetteur, la DEL orange du récepteur s'éclaire de façon fixe et le contrôleur se met à produire une série de trois tonalités ascendantes. Les tonalités indiquent que le contrôleur est armé et que donc le manche et le trim des gaz sont en position suffisamment basse pour l'activation du contrôleur.
	8. Retirez la prise de Bind du port Bind du récepteur.
	9. Rangez soigneusement la prise de Bind (certains utilisateurs attachent la prise à leur émetteur à l'aide de collier ou de clips).
Le récepteur conservera les informations de l'affectation jusqu'à la prochaine affectation.	

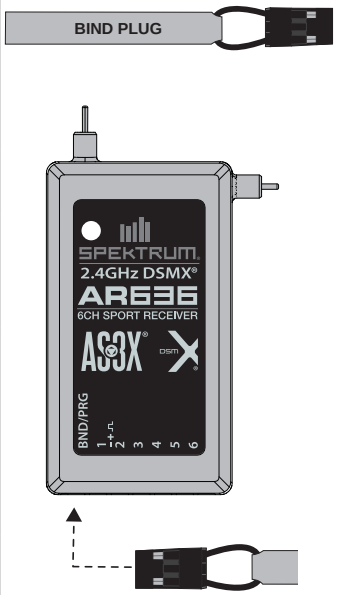

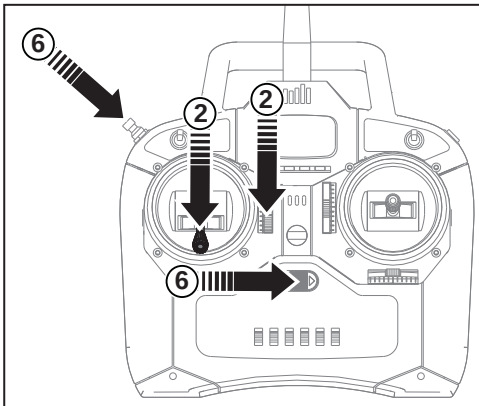

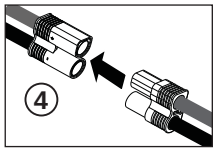

Assemblage du modèle

Installation du stabilisateur

1. Glissez la clé de stabilisateur (aa) dans l'ouverture située à l'arrière du fuselage.
2. Glissez les 2 parties du stabilisateur (gauche et droite) sur la clé de stabilisateur. Assurez-vous que les guignols sont orientés vers le bas.
3. Fixez les deux parties du stabilisateur avec les morceaux d'adhésif fournis (**B**). Installez un bout d'adhésif au dessus et en dessous de chaque partie du stabilisateur comme sur l'illustration.

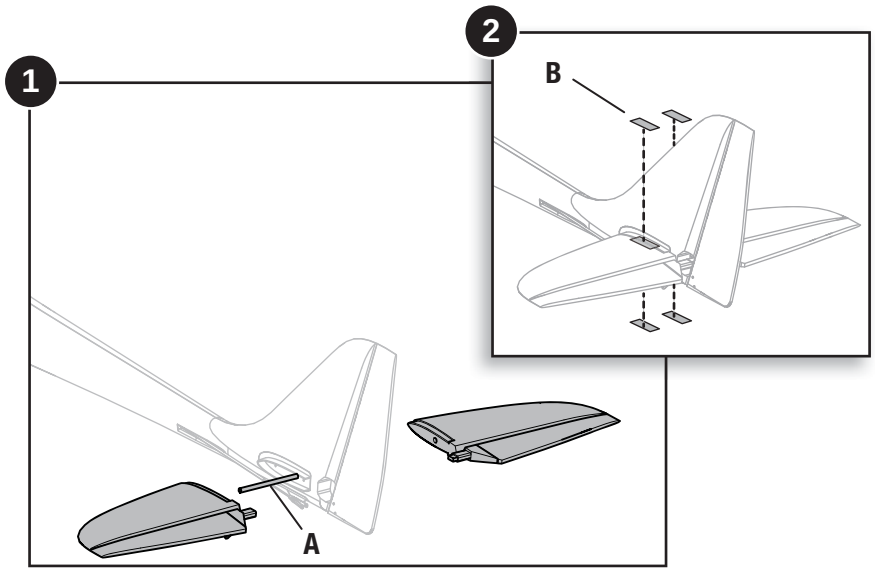

Connexion de la chape au guignol

Terminez l'installation du stabilisateur en connectant la chape de la tringlerie au guignol situé sous le stabilisateur.

1. Ouvrez la chape et glissez son axe dans le trou extérieur (**A**) du guignol de commande.
2. Retirez la chape du guignol si nécessaire.
   - Tournez la chape (comme sur l'illustration) sur la tringlerie (aussi nommée commande).
   - Refermez la chape sur le guignol et glissez le tube pour sécuriser la fermeture de la chape.

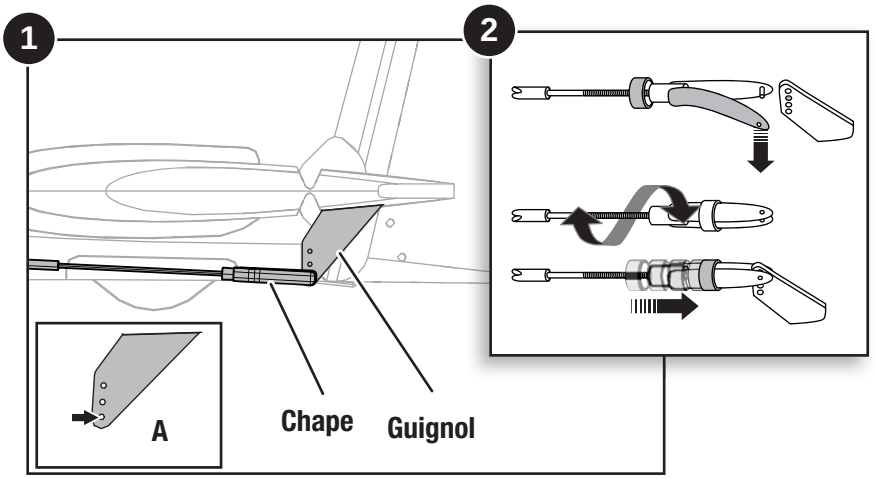

Installation de l'aile

Assemblage de l'aile

1. Faites glisser les parties droite et gauche de l'aile sur la clé d'aile (**A**) comme sur l'illustration.
2. Fixez les 2 parties de l'aile à l'aide du carénage d'aile (**B**)

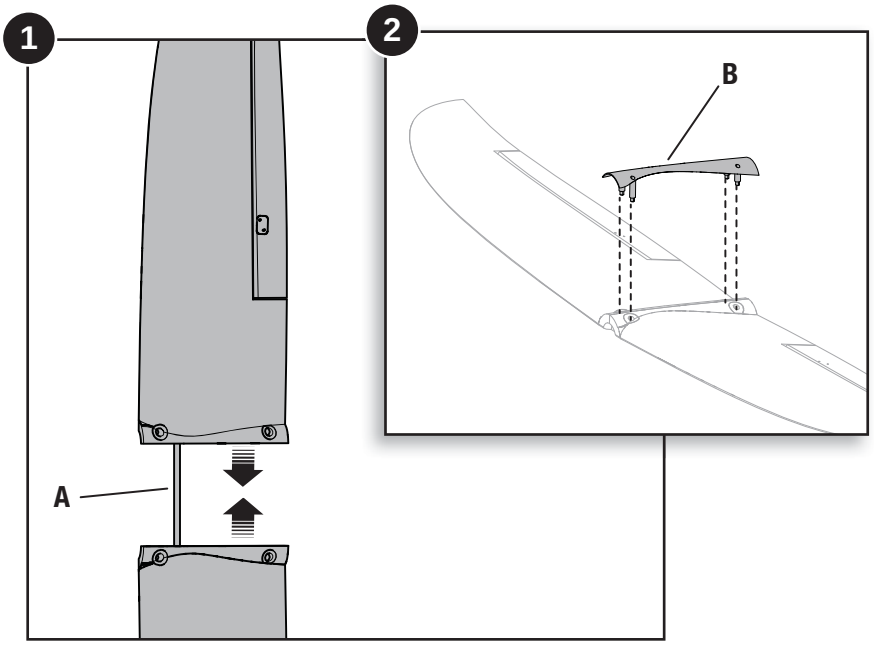

Assemblage de l'aile (suite)

1. Alignez les 4 tétons de montage avec les 4 encoches correspondantes du fuselage comme sur l'illustration.

2. En alignant l'aile, guidez les câbles du servo d'aileron dans le trou menant au compartiment récepteur situé sous le fuselage.

3. Utilisez 4 vis pour fixer l'aile sur le fuselage comme sur l'illustration.

4. Ouvrez la trappe du récepteur en retirant la vis.

5. Connectez les servos d'ailerons gauche et droit au cordon Y pré-installé. Les servos d'aileron gauche et droit peuvent être connectés à n'importe quel côté du cordon Y.

6. Remettez la trappe du récepteur en place et fixez-la avec la vis

IMPORTANT: Pour le bon fonctionnement du système SAFE, les deux servos d'aileron doivent être connectés au cordon Y et la voie AILE au récepteur.

En cas de nécessité, le démontage s'effectue en ordre inverse

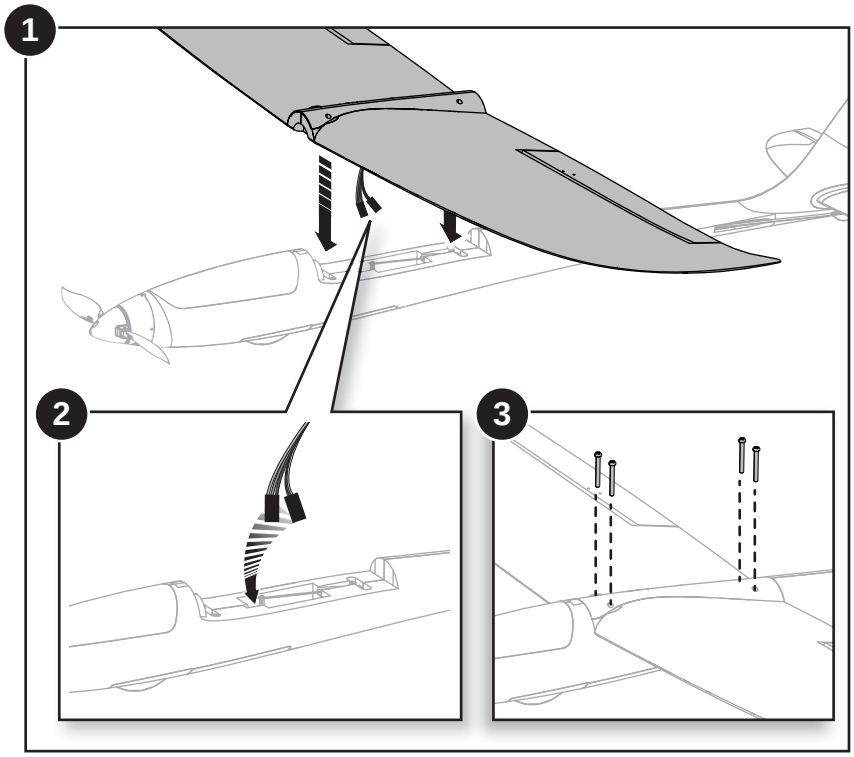

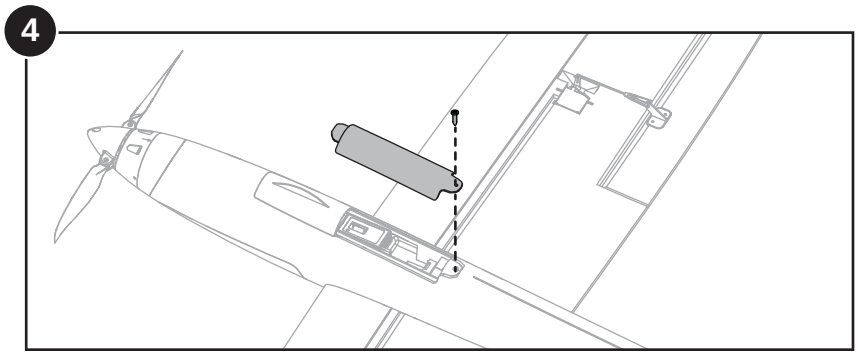

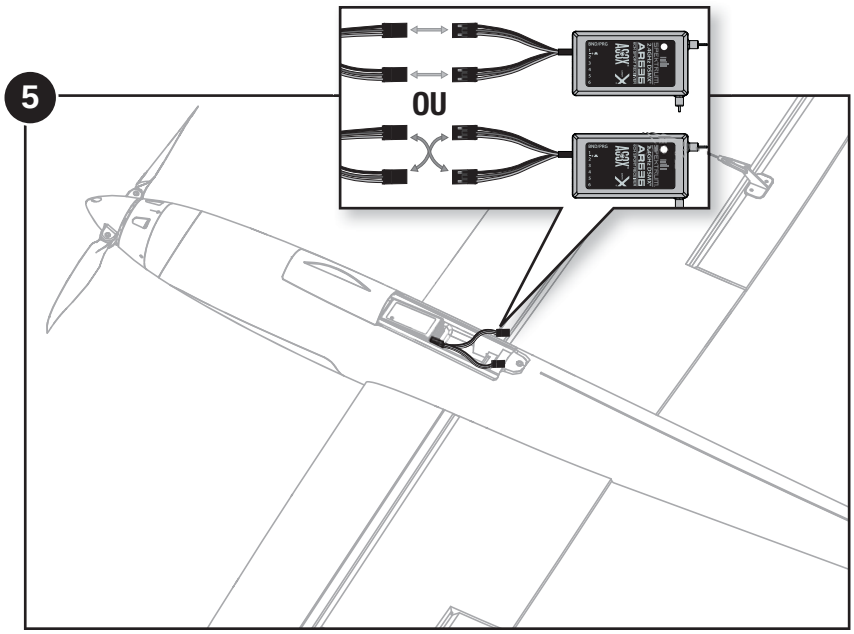

Réglage des guignols et bras de servos

Les illustrations présentent les réglages conseillés.

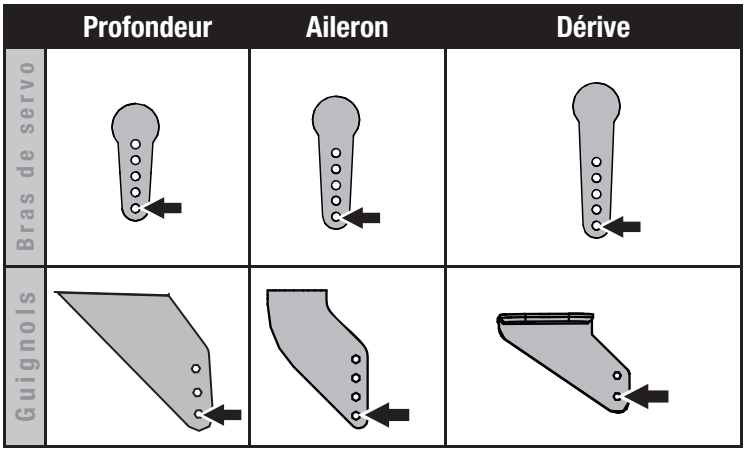

Installation de la batterie et armement du contrôleur

ATTENTION: Toujours déconnecter la batterie Li-Po de l'avion quand vous ne l'utilisez pas afin d'éviter une décharge trop importante. Les batteries déchargées à une tension inférieure au minimum approuvé seront endommagées, entraînant une baisse des performances et un risque potentiel d'incendie lors des prochaines recharges.

ATTENTION: Tenez toujours toujours vos mains à l'écart de l'hélice. Quand le variateur est armé, l'hélice se mettra à tourner au moindre mouvement du manche des gaz.

Si vous devez changer de contrôleur, vous devez programmer le nouveau contrôleur pour une batterie Li-Po 2S, une coupure basse tension et le frein. Veuillez vous référer au manuel d'utilisation du contrôleur PKZ1814.

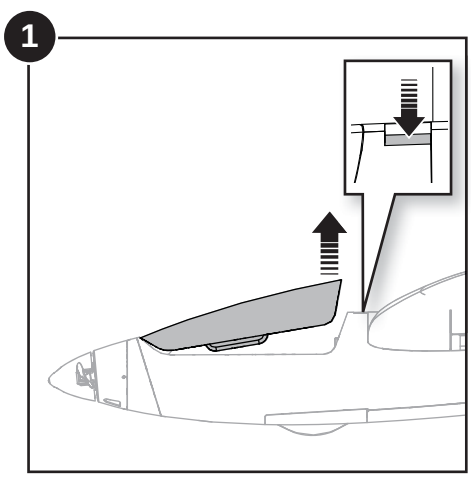

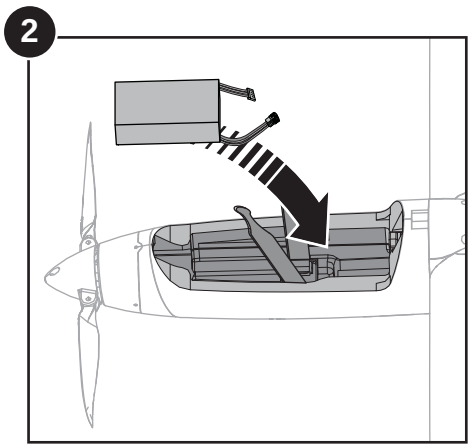

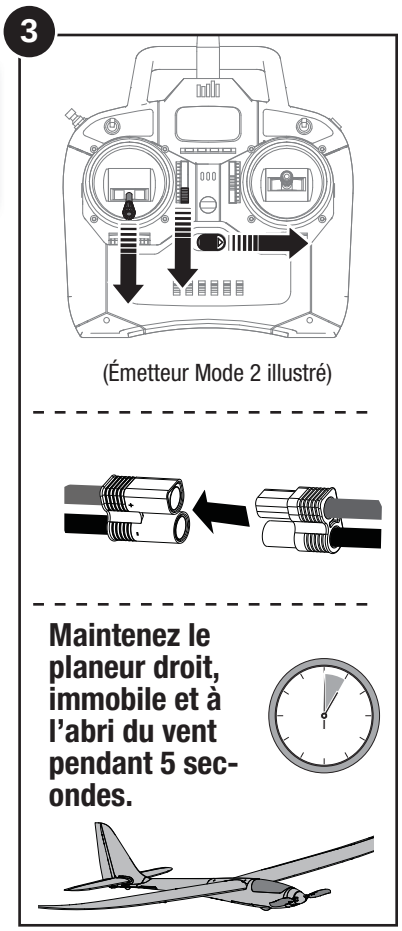

Test de direction des gouvernes

Effectuez le test des commandes en plaçant l'émetteur en mode SAFE Expérimenté (Interrupteur position 2).

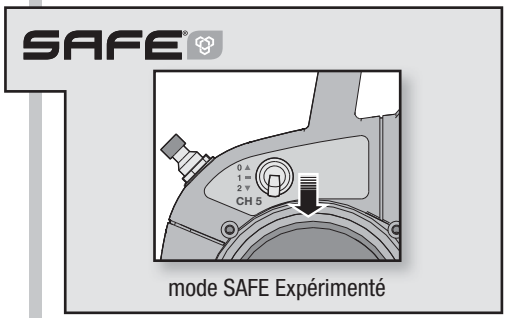

mode SAFE Expérimenté

Fixez ou maintenez l'avion de façon qu'il ne s'échappe pas lors de l'essai des commandes.

Déplacez les manches de l'émetteur pour contrôler que la réponse de l'avion correspond aux illustrations.

Si votre modèle ne répond pas correctement, NE LE FAITES PAS VOLER ! Consultez le guide de dépannage inclus dans le manuel pour des informations complémentaires. Pour obtenir une assistance supplémentaire, veuillez contacter le service technique Horizon Hobby.

Si l'avion répond correctement aux commandes comme sur les illustrations, replacez l'interrupteur de sélection du mode SAFE en mode Débutant (position 0) pour vous préparer au vol.

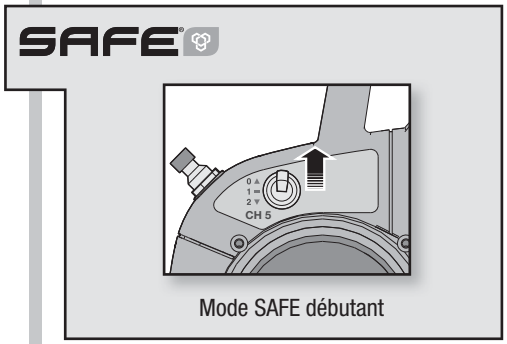

Mode SAFE débutant

* Emetteur mode 2 représenté. La commande de profondeur se situe au manche gauche de l'émetteur en mode 1.

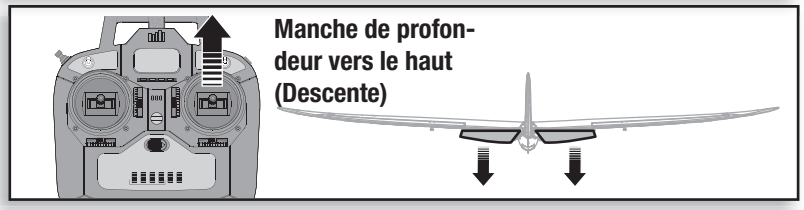

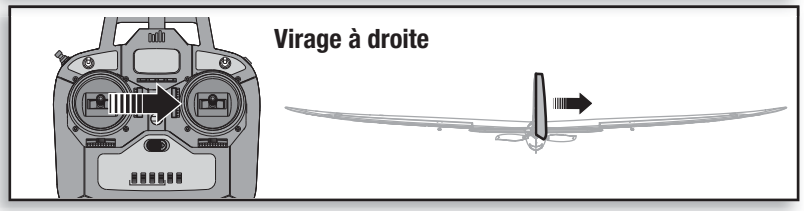

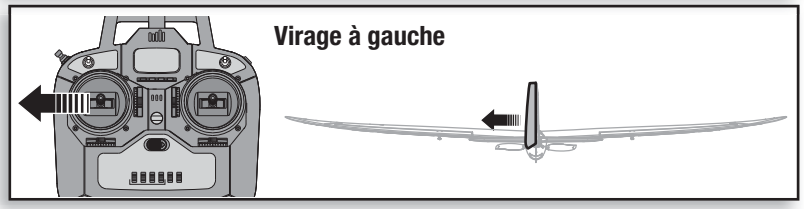

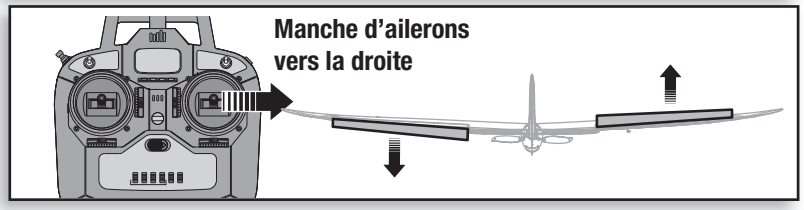

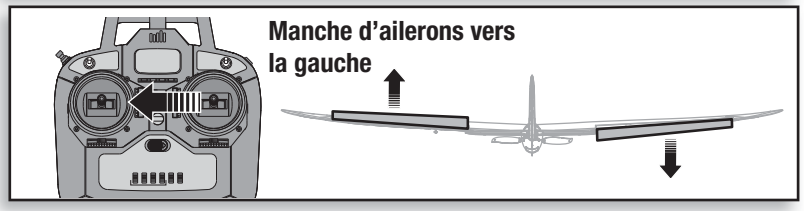

Commandes de vol

Pour un pilotage en douceur de votre avion, toujours effectuer de petites corrections. Toutes les directions sont décrites comme si vous étiez à l'intérieur de l'avion.

Quand l'avion pointe vers vous, si vous inclinez le manche des ailerons vers la gauche, l'avion pivotera vers sa gauche, donc vers votre droite.

Vol lent ou rapide: Une fois que votre avion est stabilisé en l'air, poussez le manche des gaz vers le haut pour faire accélérer l'avion. Baissez le manche des gaz pour faire ralentir l'avion. L'avion prendra de l'altitude quand les gaz sont augmentés.
Montée et descente: Poussez le manche de profondeur en avant pour faire descendre l'avion. Tirez le manche de profondeur en arrière pour faite monter l'avion.
Inclinaison vers la gauche et la droite: Déplacez le manche des ailerons vers la droite pour incliner l'avion vers la droite. Déplacez le manche des ailerons vers la gauche pour incliner l'avion vers la gauche.
Lacet vers la gauche et vers la droite: Déplacez le manche de dérive vers la gauche ou la droite quand l'avion est au sol, pour le diriger à l'aide de la roulette directionnelle. En l'air, les ailerons sont utilisés pour effectuer les virages.

Il est conseillé d'effectuer les premiers vols en Mode débutant (Position 0).

IMPORTANT: Bien que la technologie SAFE plus fournisse une grande assistance, l'avion doit toujours être piloté manuellement. Si vous donnez un ordre incorrect à basse altitude ou à basse vitesse, l'avion peut s'écraser.

	Commandes à l'émetteur (Mode 1 / Mode 2)	Réactions de l'avion
Profondeur	Manche de profondeur vers le haut	
	Manche de profondeur vers le bas	
Ailerons	Manche vers la droite	
	Manche vers la gauche	
Dérive	Manche vers la droite	
	Manche vers la gauche	

Réglage des trims de l'avion

Réglage manuel des trims

Il est recommandé de sélectionner le **Mode Expérimenté** (position 2 de l'inter SAFE) avant d'effectuer le réglage manuel.

Effectuez ce test avant d'activer le SAFE, si vous augmentez les gaz au dessus de 25%, les gouvernes bougeront seules en fonction des mouvements de l'avion.

Replacez le trim à zéro en le poussant vers le milieu, puis agissez sur la chape pour replacer la gouverne dans la position où elle était quand le trim était appliqué.

1. Dégagez la chape du guignol de commande.
2. Vissez ou dévissez la chape pour raccourcir ou rallonger la tringlerie.
3. Reconnectez la chape au guignol et faites glisser le morceau de durite sur les fourches de la chape pour assurer le verrouillage.

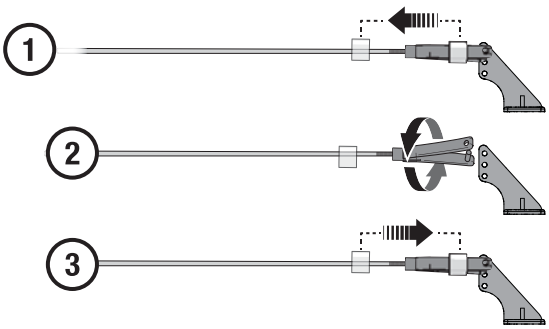

Réglage des trims en vol

Si votre avion ne vole pas parfaitement droit mi-gaz et les autres commandes au neutre, volez face au vent et agissez sur les trims pour corriger la trajectoire.

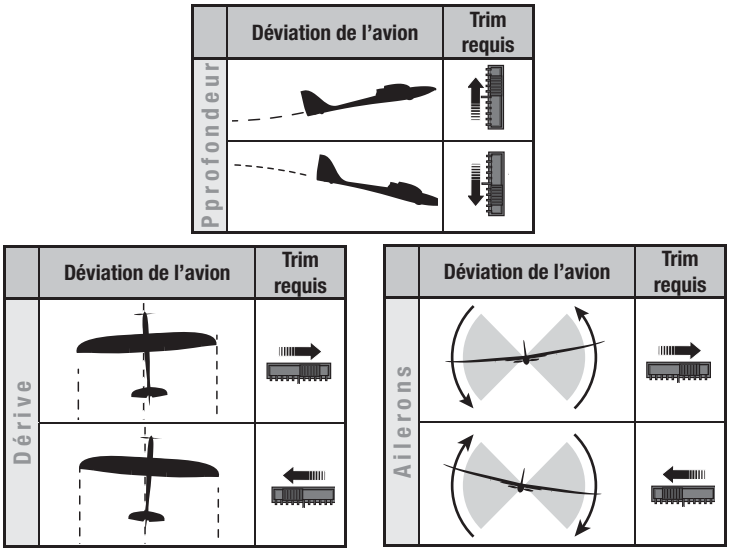

Choix de la zone de vol

Afin de préserver votre avion et vos biens, il est très important de sélectionner une zone très dégagée. Consultez les réglementations et lois en vigueur dans votre zone géographique avant de choisir un emplacement pour faire voler votre avion.

Le site doit:
- Avoir un minimum de 400m d'espace libre dans toutes les directions.
- Être à l'écart des piétons.
- Être à l'écart des arbres, bâtiments, voitures, lignes électriques ou autre élément pouvant interférer les trajectoires de vol.

N'oubliez pas que votre avion peut atteindre une vitesse élevée et qu'il peut donc s'éloigner très rapidement. Choisissez un emplacement plus vaste que ce dont vous pensez avoir besoin, surtout pour les premiers vols.

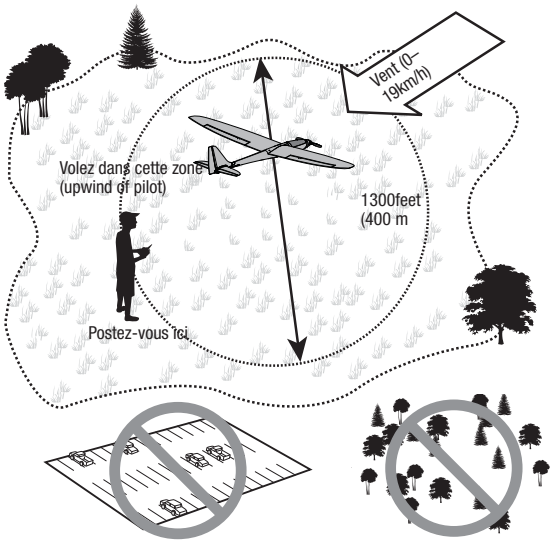

Test de portée

Avant chaque session de vol, nous vous recommandons de contrôler que votre avion répond parfaitement aux ordres de l'émetteur et spécialement lorsqu'il s'agit d'un nouveau modèle. La DX4e possède un système de test de portée. Le passage de l'émetteur en mode TEST DE PORTEE réduit le puissance d'émission, permettant d'effectuer le test de la portée.

1. Mettez l'émetteur sous tension et patientez durant au moins 5 secondes avec le manche et trim des gaz en position basse. Connectez la batterie de l'avion et laissez-le immobile durant 5 secondes.

2. Mettez-vous face au modèle en tenant l'émetteur en position normale de pilotage. **Appuyez sur le Bouton affectation/HP/AL et maintenez-le enfoncé tout en basculant quatre fois l'interrupteur des double débattements**. Les DELs vont clignoter et l'alarme se déclencher. Le système se trouve en mode de test de portée.

IMPORTANT: Vous devez maintenir enfoncé le Bouton affectation/HP/AL Un relâchement du bouton fait quitter le mode de test de portée.

3. Après avoir mis le système sous tension et le modèle étant retenu au sol*, placez-vous à env. 28 mètres (90 pieds) de celui-ci.

ATTENTION: Sur certains avions, quand ils sont posés au sol, l'antenne se retrouve trop proche du sol et peut donc nuire à la réception du signal lors du test de portée. Si vous rencontrez des problèmes durant le test de portée, positionnez et sécurisez votre avion sur une table ou un socle en matériau non conducteur ayant une hauteur maximale d'environ 60cm. Recommencez le test.

4. Déplacez le manche de dérive, de profondeur, des ailerons et des gaz pour contrôler leur bon fonctionnement à une distance de 28m.

5. Si des perturbations sont présentes dans les commandes, ne tentez pas d'effectuer un vol. Référez-vous aux coordonnées présentes à la fin du manuel pour contacter le Service Technique Horizon Hobby. Vous pouvez également consulter le site internet Spektrum pour obtenir des informations complémentaires.

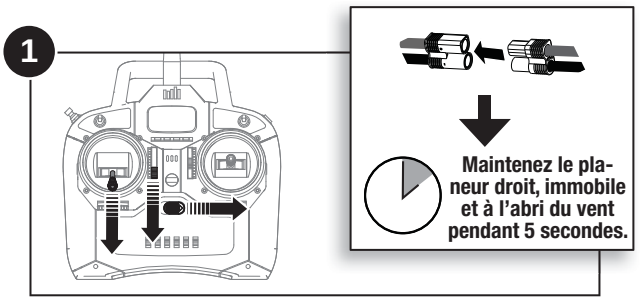

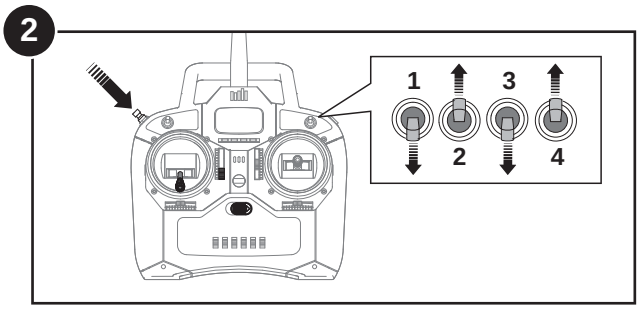

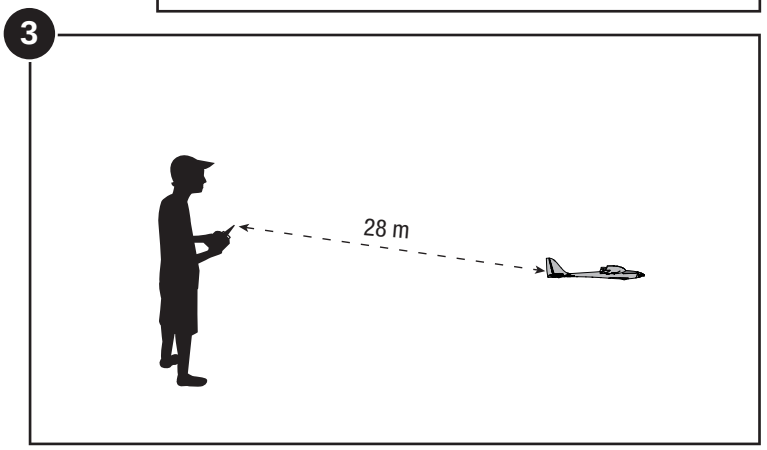

ATTENTION: Quand vous maintenez l'avion pour effectuer un test de portée, gardez vos distances vis à vis des hélices. Un non-respect de cette consigne peut entraîner des blessures corporelles.

Checklist d'avant vol	✓
1. Définissez une zone de vol sure	
2. Chargez la batterie	
3. Insérez la batterie totalement chargée dans le planeur	
4. Assurez-vous que les tringleries peuvent bouger librement	
5. Effectuez un test des commandes	
6. Effectuez le test du système SAFE	
7. Effectuez un test de portée	
8. Planifiez votre vol en fonction des conditions météo	
9. Réglez une minuterie sur 8-10 minutes	
10. Amusez-vous !!	

Centre de gravité (CG)

Un avion avec un centre de gravité (CG) correctement réglé assurera un vol stable en toute sécurité.

Conseil: Équilibrez l'avion sur les extrémités de vos doigts sous l'aile à proximité du fuselage.

- Si le nez pointe vers le bas, déplacez la batterie en arrière jusqu'à l'obtention de l'équilibre.
- Si le nez pointe vers le haut, déplacez la batterie en avant jusqu'à l'obtention de l'équilibre.

Réglez la position de la batterie suivant nécessité.

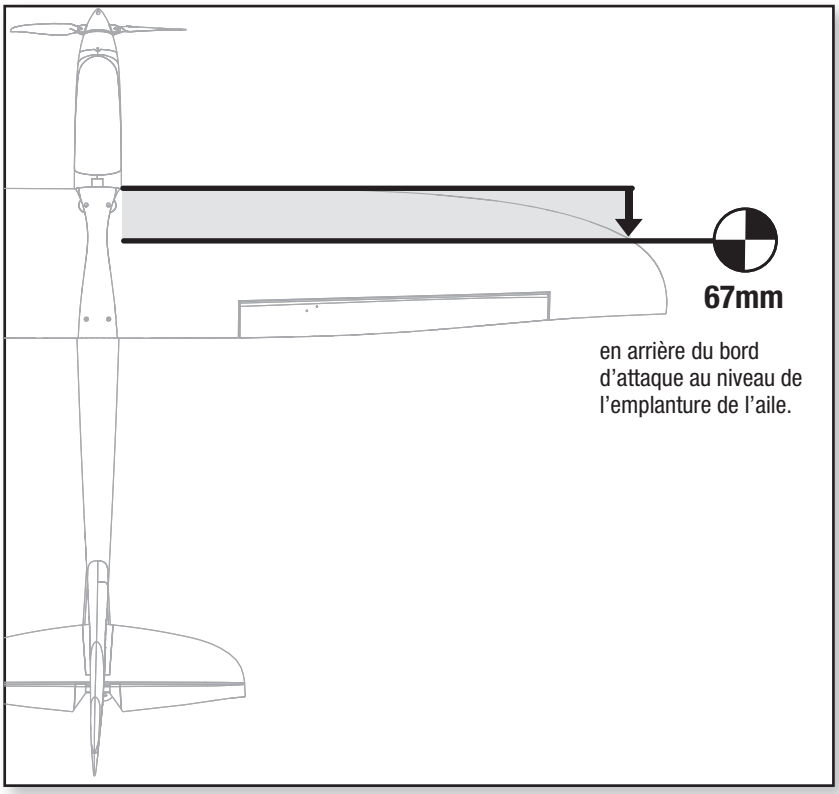

Vol

SAFE® Modes de vol

Mode débutant:

L'angle de tangage (nez pointant vers le haut ou vers le bas) et l'angle de roulis (Extrémités de l'aile pointant vers le haut ou vers le bas) sont limités pour vous éviter la perte de contrôle.

- Remise à plat automatique

Mode intermédiaire:

- Le pilote est seulement limité en cas d'inclinaison extrême.
- Passez en mode débutant et relâchez les manches pour activer l'auto-stabilisation ou pressez le bouton Panique.

Mode expérimenté:

- Enveloppe de vol illimitée
- Passez en mode débutant et relâchez les manches pour activer l'auto-stabilisation ou pressez le bouton Panique.

Mode Panic

Dans n'importe quel mode, si vous avez le sentiment d'avoir perdu le contrôle, maintenez appuyé le bouton panique. La technologie SAFE va replacer l'avion à une attitude stable (l'aile à plat en légère montée). Relâchez le bouton panique pour quitter le mode de sauvetage et revenir au mode de vol SAFE courant.

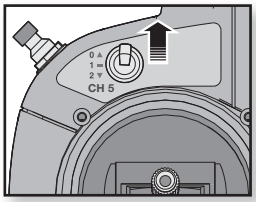

SAFE mode débutant
(Interrupteur en position 0)

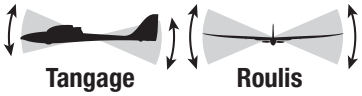

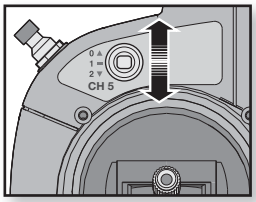

SAFE mode intermédiaire
(Interrupteur en position 1)

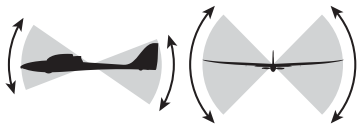

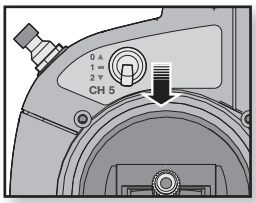

SAFE mode expérimenté
(Interrupteur en position 2)

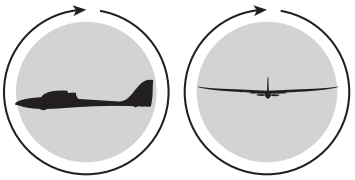

REMARQUE: Si l'avion est sur le dos quand le bouton panic est actionné, une certaine altitude est requise pour que l'avion puisse se remettre à plat.

Décollage

Lancement à la mai

Lancement à la main Lancement à la main en mode débutant pour les premiers vols. Demandez de l'aide à une personne pour lancez votre planeur à la main,ainsi vous pourrez vous concentrer sur le vol. Si vous êtes seul pour le lancement à la main, tenez le modèle de votre main dominante et l'émetteur de l'autre. Un sangle de cou optionnelle (SPMP610, vendue séparément) peut vous aider pour tenir l'émetteur.

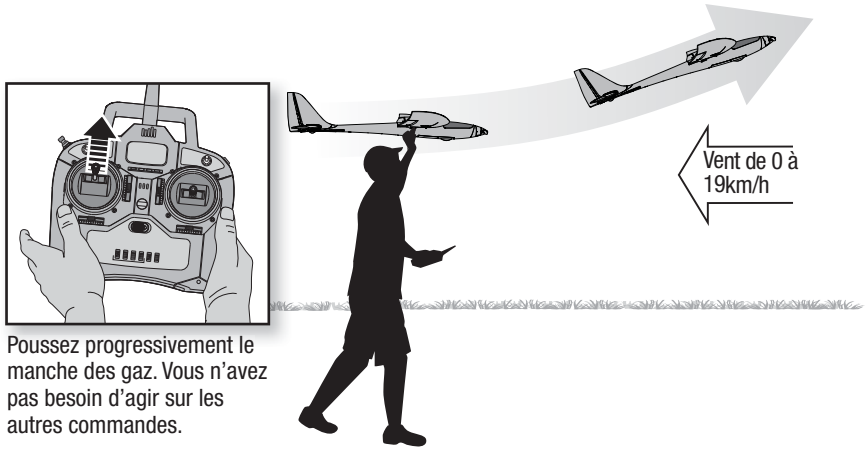

Poussez progressivement le manche des gaz. Vous n'avez pas besoin d'agir sur les autres commandes.

SAFE

Lancement facile

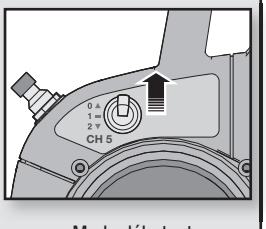

Mode débutant

Le lancement est plus facile en mode débutant. Augmentez progressivement les gaz jusqu'à atteindre 100% et lancer le planeur. Lorsque le planeur atteint l'altitude que vous voulez, baissez les gaz à 50-60%.

Durant le vol

En mode débutant, lorsque votre planeur est correctement réglé, le planeur montera en plein gaz sans utiliser la profondeur.

1. Laissez le planeur prendre de l'altitude plein gaz, face au vent, jusqu'à ce que le planeur atteint une altitude d'environ 91 m au-dessus du sol, puis passez à mi-gaz.

2. Effectuez de légers mouvements des manches pour découvrir les réactions de votre modèle.

Voler avec le nez du planeur pointé vers vous est une des choses les plus difficile à maîtriser quand vous apprenez à voler. Pour vous entraîner à piloter avec le planeur face à vous, effectuez de grands cercles à haute altitude.

Si vous perdez l'orientation de votre planeur, relâchez les deux manches de l'émetteur et le planeur se remettra à plat automatiquement. Si vous pilotez en Mode intermédiaire ou expérimenté, basculez en mode débutant et relâchez les manches.

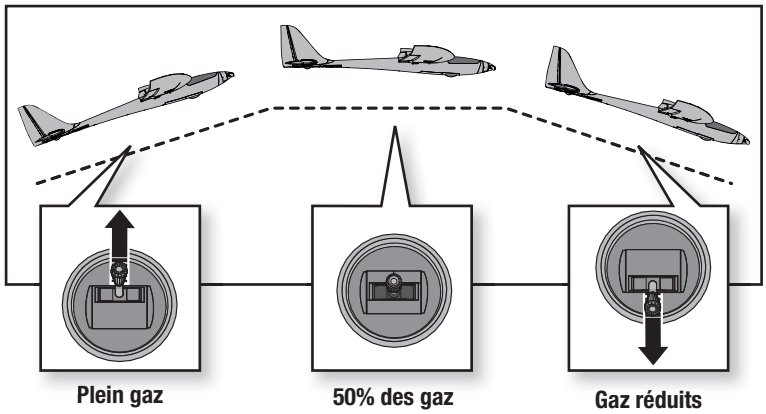

Coupure par tension faible (LVC)

Le LVC est un système intégré au contrôleur qui empêche la décharge trop importante de la batterie. Quand la charge de la batterie devient trop faible, le LVC limite la puissance fournie au moteur. L'avion va commencer à ralentir et vous entendrez le moteur émettre des pulsations. Quand la puissance du moteur diminue, posez immédiatement l'avion et rechargez la batterie.

Déconnectez la batterie Li-Po de l'avion et retirez-la après utilisation pour éviter toute décharge lente de la batterie. Chargez votre batterie Li-Po à environ la moitié de sa capacité avant de l'entreposer. Au cours du stockage, assurez-vous que la charge de la batterie ne descend pas sous les 3V par élément.

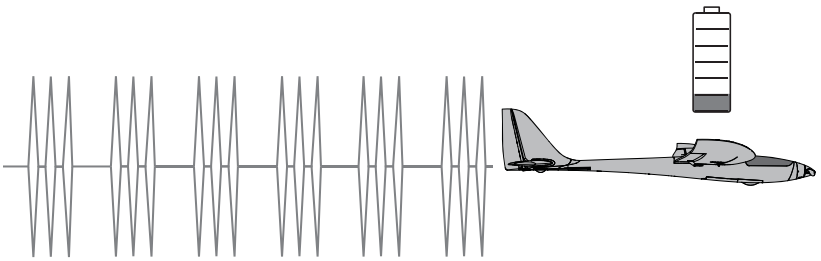

REMARQUE: Voler de façon répétée jusqu'à l'enclenchement de la coupure basse tension endommagera la batterie.

Prolongez la durée de vie de votre batterie

- . Avant de la stocker, chargez votre batterie à moitié. La capacité diminue avec le temps et le nombre d'utilisation.
- . Pendant le stockage, assurez-vous que la charge de la batterie ne descend pas sous les 3V par élément.

Atterrissage

Posez l'avion en mode débutant.

SAFE

Atterrissage facile

L'atterrissage sera plus facile si vous maintenez le bouton panique. Placez l'avion sur la trajectoire d'atterrissage, baissez les gaz à 0% et pressez et maintenez le bouton panique. L'avion va effectuer une descente en planant, l'aile à plat et le nez légèrement relevé pour l'arrondi au sol.

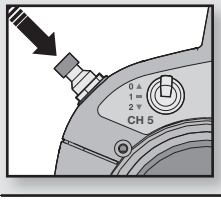

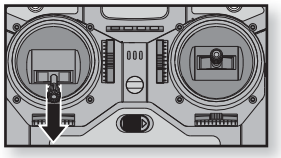

Baissez les gaz à 0%

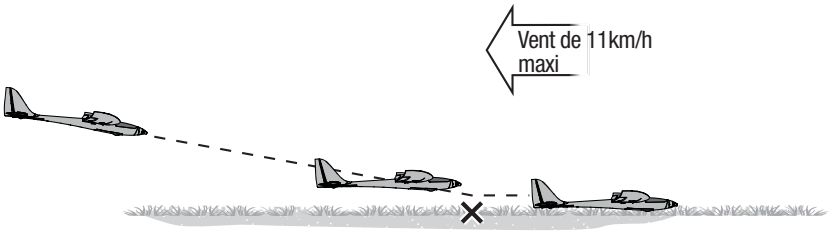

REMARQUE: si un crash est imminent, réduisez complètement les gaz et le trim. Un non-respect de cette consigne risque de provoquer des dégâts supplémentaires et d'endommager le contrôleur et le moteur.

REMARQUE: Les dommages causés par des écrasements ne sont pas couverts par la garantie.

⚠WARNING

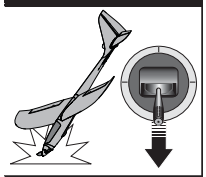

Toujours couper les gaz avant de toucher le sol.

ATTENTION : N'essayez pas d'attraper l'avion avec les mains. Risque de blessures et d'endommager l'avion.

Important! Compte tenu de la performance de ce planeur, l'atterrissage sur une zone étroite peut être difficile. Planifiez votre atterrissage afin d'avoir assez d'espace pour l'approche et avoir la place si jamais le planeur ne descend pas aussi rapidement que prévu.

Après le vol

REMARQUE: Quand votre vol est terminé, ne laissez pas l'avion en exposé au soleil. Ne stockez pas l'avion dans un endroit fermé et chaud comme une voiture par exemple. Risque d'endommagement de la mousse.

Checklist d'après vol	✓
1. Débranchez la batterie de l'avion (Pour raison de sécurité).	
2. Retirez la batterie de l'avion.	
3. Mettez l'émetteur hors tension.	
4. Rechargez la batterie.	
5. Réparez ou remplacez les éléments endommagés.	
6. Stockez la batterie hors de l'appareil et surveillez sa charge.	
7. Notez vos observations concernant les conditions du vol, planifiez vos prochains vols.	

Maintenance de la motorisation

ATTENTION : Déconnectez systématiquement la batterie du modèle avant d'intervenir sur l'hélice.

Démontage

1. Retirez les deux vis (**A**) et la pièce cône-hélice (**B**) du moteur.
2. Retirez délicatement les 4 vis (**C**) et le capot (**D**) du fuselage.
3. Retirez les 4 vis (**E**) et le support moteur en X (**F**) avec le moteur du fuselage.
4. Déconnectez les fils moteur des prises du contrôleur.
5. Retirez les 4 vis (**G**) pour séparer le support moteur en X du moteur (**H**).
6. Le remontage s'effectue en ordre inverse.

Conseils pour le remontage

- Alignez correctement les couleurs des câbles du moteur avec ceux du contrôleur.
- Assurez-vous que toutes les vis sont bien serrées.

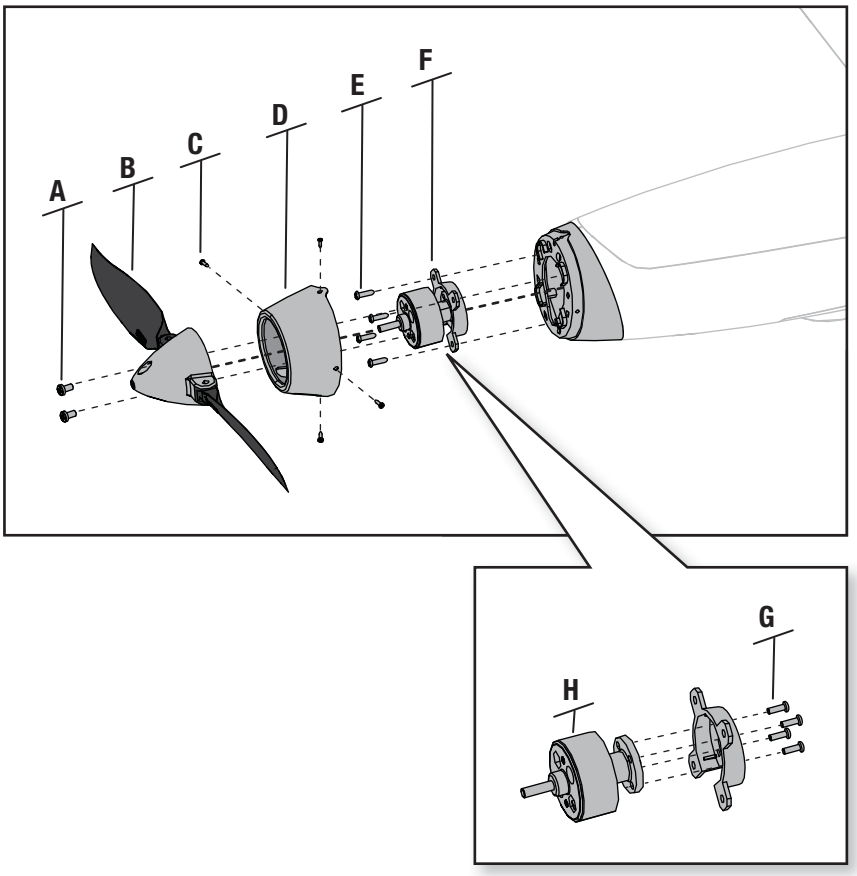

Réparations

REMARQUE: Si vous remplacez le récepteur, positionnez le nouveau exactement comme l'était l'ancien sous peine d'endommager l'avion.

Grâce à sa construction en mousse Z-Foam, cet avion peut être réparé avec différents types de colles (colle chaude, CA normale, epoxy, etc).

Guide de dépannage

Problème	Cause Possible	Solution
Oscillation de l'avion	Hélice, axe ou moteur endommagés ou mal fixés	Remplacer les pièces ou aligner correctement les pièces et resserrer la visserie
	Récepteur mal fixé	Aligner et bien fixer le récepteur dans le fuselage
	Du jeu dans les commandes	Resserrer, ou vérifier l'état des pièces (servo, bras de servo, tringleries, guignols et gouvernes)
	Pièces usées	Remplacer les pièces usées (Tout spécialement l'hélice, le cône ou les servos)
Le trim est à son maximum et la trajectoire de l'avion reste incorrecte	Le trim n'est pas au neutre	Si vous ajustez les trims plus de 8 clics, ajustez la chape de la tringlerie pour annuler le trim
Les trims changent lorsque l'on bascule entre les modes de Vol	Le récepteur n'a pas enregistré les valeurs de trims	Après avoir effectué le réglage des trims en vol ou au sol, veuillez lâcher les manches durant 2 secondes
L'aéronef ne répond pas aux gaz mais bien aux autres commandes	Le manche des gaz n'est pas en position basse et/ou le trim des gaz est réglé à une valeur trop élevée	Abaissez le manche et le trim des gaz
	La voie des gaz est inversée	Inverse la voie des gaz à l'émetteur
	Moteur déconnecté de l'ESC	Assurez-vous que le moteur soit bien connecté à l'ESC
Vibration ou bruit trop important à l'hélice	Hélice, axe ou moteur endommagés	Remplacez les pièces endommagées
	Hélice déséquilibrée	Équilibrer ou remplacer l'hélice
Durée de vol réduite ou manque de puissance de l'avion	La charge de la batterie est faible	Recharger la batterie complètement
	Batterie endommagée	Remplacer la batterie en respectant les instructions
	Il se pourrait que les conditions de vol soient trop froides	S'assurer que la batterie est à température avant de l'utiliser
L'avion n'accepte pas l'affectation (au cours de cette procédure) Référez-vous au manuel de l'émetteur	Émetteur trop proche de l'avion au cours de la procédure d'affectation	Déplacer l'émetteur allumé à quelques pas de l'avion, déconnectez la batterie, puis reconnectez-la
	L'avion ou l'émetteur se trouve trop près d'un objet métallique ou d'un réseau sans fil	Quittez cette zone et retentez l'affectation
	La charge de la batterie de l'avion ou les piles de l'émetteur sont trop faibles	Rechargez la batterie ou remplacez les piles
	La prise d'affectation n'est pas installée correctement dans le port d'affectation	Installer la prise d'affectation dans le port d'affectation affecter l'aéronef à l'émetteur
	Bouton d'affectation n'a pas été actionné suffisamment longtemps durant le processus d'affectation	Eteindre l'émetteur et répéter le processus d'affectation. Maintenir enfoncé le bouton d'affectation jusqu'à ce que le récepteur soit affecté
(Après affectation), l'avion ne veut pas établir la liaison avec l'émetteur	Émetteur trop proche de l'avion au cours de la procédure d'affectation	Déplacer l'émetteur allumé à quelques pas de l'avion, déconnectez la batterie, puis reconnectez-la
	L'avion ou l'émetteur se trouve trop près d'un objet métallique ou d'un réseau sans fil	Quittez cette zone et retentez l'affectation
	Oubli de la prise d'affectation dans le port affectation du récepteur	Recommencer le processus d'affectation et retirez la prise d'affectation avant de redémarrer le récepteur
	La charge de la batterie de l'avion ou les piles de l'émetteur sont trop faibles	Rechargez la batterie ou remplacez les piles
	Il se peut que l'émetteur ait été affecté en utilisant un protocole DSM différent	Recommencer le processus d'affectation
Les gouvernes restent immobiles	La gouverne, bras de commande, tringlerie ou servo endommagé	Remplacer ou réparer les pièces endommagées et régler les commandes
	Câblage endommagé ou connexions lâches	Contrôler les câbles et les connexions, connecter ou remplacer si besoin
	La charge de la batterie de vol est faible	Recharger complètement la batterie de vol
	Le récepteur est endommagé	Remplacez le récepteur
Commandes inversées	Les réglages de l'émetteur sont inversés	Effectuer les essais de direction des commandes et régler les commandes au niveau de l'émetteur en fonction des résultats
L'alimentation du moteur se fait par impulsions, le moteur perdant ensuite de sa puissance	Le contrôleur (ESC) utilise la coupure progressive de tension basse (LVC) par défaut	Recharger la batterie de vol ou remplacer la batterie
	Il se pourrait que les conditions météorologiques soient trop froides	Reporter le vol jusqu'à ce qu'il fasse plus chaud
	La batterie est ancienne, est fatiguée ou endommagée	Remplacez la batterie
	La capacité de la batterie est peut être trop faible	Utiliser la batterie recommandée

Garantie et réparations

Durée de la garantie

Garantie exclusive - Horizon Hobby, LLC (Horizon) garantit que le Produit acheté (le « Produit ») sera exempt de défauts matériels et de fabrication à sa date d'achat par l'Acheteur. La durée de garantie correspond aux dispositions légales du pays dans lequel le produit a été acquis. La durée de garantie est de 6 mois et la durée d'obligation de garantie de 18 mois à l'expiration de la période de garantie.

Limitations de la garantie

(a) La garantie est donnée à l'acheteur initial (« Acheteur ») et n'est pas transférable. Le recours de l'acheteur consiste en la réparation ou en l'échange dans le cadre de cette garantie. La garantie s'applique uniquement aux produits achetés chez un revendeur Horizon agréé. Les ventes faites à des tiers ne sont pas couvertes par cette garantie. Les revendications en garantie seront acceptées sur fourniture d'une preuve d'achat valide uniquement. Horizon se réserve le droit de modifier les dispositions de la présente garantie sans avis préalable et révoque alors les dispositions de garantie existantes.

(b) Horizon n'endosse aucune garantie quant à la vendabilité du produit ou aux capacités et à la forme physique de l'utilisateur pour une utilisation donnée du produit. Il est de la seule responsabilité de l'acheteur de vérifier si le produit correspond à ses capacités et à l'utilisation prévue.

(c) Recours de l'acheteur – Il est de la seule discrétion d'Horizon de déterminer si un produit présentant un cas de garantie sera réparé ou échangé. Ce sont là les recours exclusifs de l'acheteur lorsqu'un défaut est constaté.

Horizon se réserve la possibilité de vérifier tous les éléments utilisés et susceptibles d'être intégrés dans le cas de garantie. La décision de réparer ou de remplacer le produit est du seul ressort d'Horizon. La garantie exclut les défauts esthétiques ou les défauts provoqués par des cas de force majeure, une manipulation incorrecte du produit, une utilisation incorrecte ou commerciale de ce dernier ou encore des modifications de quelque nature qu'elles soient.

La garantie ne couvre pas les dégâts résultant d'un montage ou d'une manipulation erronés, d'accidents ou encore du fonctionnement ainsi que des tentatives d'entretien ou de réparation non effectuées par Horizon. Les retours effectués par le fait de l'acheteur directement à Horizon ou à l'une de ses représentations nationales requièrent une confirmation écrite.

Limitation des dégâts

Horizon ne saurait être tenu pour responsable de dommages conséquents directs ou indirects, de pertes de revenus ou de pertes commerciales, liés de quelque manière que ce soit au produit et ce, indépendamment du fait qu'un recours puisse être formulé en relation avec un contrat, la garantie ou l'obligation de garantie. Par ailleurs, Horizon n'acceptera pas de recours issus d'un cas de garantie lorsque ces recours dépassent la valeur unitaire du produit. Horizon n'exerce aucune influence sur le montage, l'utilisation ou la maintenance du produit ou sur d'éventuelles combinaisons de produits choisies par l'acheteur. Horizon ne prend en compte aucune garantie et n'accepte aucun recours pour les blessures ou les dommages pouvant en résulter. En utilisant et en montant le produit, l'acheteur accepte sans restriction ni réserve toutes les dispositions relatives à la garantie figurant dans le présent document.

Si vous n'êtes pas prêt, en tant qu'acheteur, à accepter ces dispositions en relation avec l'utilisation du produit, nous vous demandons de restituer au vendeur le produit complet, non utilisé et dans son emballage d'origine.

Indications relatives à la sécurité

Ceci est un produit de loisirs perfectionné et non un jouet. Il doit être utilisé avec précaution et bon sens et nécessite quelques aptitudes mécaniques ainsi que mentales. L'incapacité à utiliser le produit de manière sûre et raisonnable peut provoquer des blessures et des dégâts matériels conséquents. Ce produit n'est pas destiné à être utilisé par des enfants sans la surveillance par un tuteur. La notice d'utilisation contient des indications relatives à la sécurité ainsi que des indications concernant la maintenance et le fonctionnement du produit. Il est absolument indispensable de lire et de comprendre ces indications avant la première mise en service. C'est uniquement ainsi qu'il sera possible d'éviter une manipulation erronée et des accidents entraînant des blessures et des dégâts.

Questions, assistance et réparations

Votre revendeur spécialisé local et le point de vente ne peuvent effectuer une estimation d'éligibilité à l'application de la garantie sans avoir consulté Horizon. Cela vaut également pour les réparations sous garantie. Vous voudrez bien, dans un tel cas, contacter le revendeur qui conviendra avec Horizon d'une décision appropriée, destinée à vous aider le plus rapidement possible.

Maintenance et réparation

Si votre produit doit faire l'objet d'une maintenance ou d'une réparation, adressez-vous soit à votre revendeur spécialisé, soit directement à Horizon. Emballez le produit soigneusement. Veuillez noter que le carton d'emballage d'origine ne suffit pas, en règle générale, à protéger le produit des dégâts pouvant survenir pendant le transport. Faites appel à un service de messagerie proposant une fonction de suivi et une assurance, puisque Horizon ne prend aucune responsabilité pour l'expédition du produit jusqu'à sa réception acceptée. Veuillez joindre une preuve d'achat, une description détaillée des défauts ainsi qu'une liste de tous les éléments distincts envoyés. Nous avons de plus besoin d'une adresse complète, d'un numéro de téléphone (pour demander des renseignements) et d'une adresse de courriel.

Garantie et réparations

Les demandes en garantie seront uniquement traitées en présence d'une preuve d'achat originale émanant d'un revendeur spécialisé agréé, sur laquelle figurent le nom de l'acheteur ainsi que la date d'achat. Si le cas de garantie est confirmé, le produit sera réparé. Cette décision relève uniquement de Horizon Hobby.

Réparations payantes

En cas de réparation payante, nous établissons un devis que nous transmettons à votre revendeur. La réparation sera seulement effectuée après que nous ayons reçu la confirmation du revendeur. Le prix de la réparation devra être acquitté au revendeur. Pour les réparations payantes, nous facturons au minimum 30 minutes de travail en atelier ainsi que les frais de réexpédition. En l'absence d'un accord pour la réparation dans un délai de 90 jours, nous nous réservons la possibilité de détruire le produit ou de l'utiliser autrement.

Attention : Nous n'effectuons de réparations payantes que pour les composants électroniques et les moteurs. Les réparations touchant à la mécanique, en particulier celles des hélicoptères et des voitures radiocommandées, sont extrêmement coûteuses et doivent par conséquent être effectuées par l'acheteur lui-même.

Informations de contact

Pays d'achat	Horizon Hobby	Numéro de téléphone/Adresse de courriel	Adresse
France	Service/Parts/Sales: Horizon Hobby SAS	infofrance@horizonhobby.com +33 (0) 1 60 18 34 90	11 Rue Georges Charpak 77127 Lieusaint, France

E328

Information IC

Le présent appareil est conforme aux CNR d'Industrie Canada applicables aux appareils radio exempts de licence. L'exploitation est autorisée aux deux conditions suivantes : (1) l'appareil ne doit pas produire de brouillage, et (2) l'utilisateur de l'appareil doit accepter tout brouillage radioélectrique subi, même si le brouillage est susceptible d'en compromettre le fonctionnement.

Instructions relatives à l'élimination des D3E pour les utilisateurs résidant dans l'Union Européenne

Ce produit ne doit pas être éliminé avec d'autres déchets. Il est de la responsabilité de l'utilisateur d'éliminer les équipements rebutés en les remettant à un point de collecte désigné en vue du recyclage des déchets d'équipements électriques et électroniques. La collecte et le recyclage séparés de vos équipements usagés au moment de leur mise au rebut aideront à préserver les ressources naturelles et à assurer le recyclage des déchets de manière à protéger la santé humaine et l'environnement. Pour plus d'informations sur les points de collecte de vos équipements usagés en vue du recyclage, veuillez contacter votre mairie, votre service de collecte des ordures ménagères ou le magasin dans lequel vous avez acheté le produit.

Informations de conformité pour l'Union Européenne

CE

HBZ Conscendo S BNF (HBZ8680)
Déclaration de conformité de l'union européenne : Horizon Hobby, LLC déclare par la présente que ce produit est en conformité avec les exigences essentielles et les autres dispositions de la RTTE, CEM et Directive LVD.

HBZ Conscendo S RTF (HBZ8600)
Déclaration de conformité de l'union européenne : Horizon Hobby, LLC déclare par la présente que ce produit est en conformité avec les exigences essentielles et les autres dispositions de la RTTE, CEM et Directive LVD.

Une copie des déclarations de conformité Européenne est disponible à : http://www.horizonhobby.com/content/support-render-compliance.

Replacement Parts • Ersatzteile • Pièces de rechange • Pezzi di ricambio

Part # I Nummer Numéro I Codice	Description	Beschreibung	Description	Descrizione
HBZ8601	Fuselage w/Pushrods: Conscendo S	Rumpf mit Gestänge: Conscendo S	Conscendo S - Fuselage avec tringleries	Fusoliera con aste di comando: Conscendo S
HBZ8602	Wing Set: Conscendo S	Flügelsatz: Conscendo S	Conscendo S - Set d'ailes	Set ali: Conscendo S
HBZ8603	Horizontal Tail: Conscendo S	Höhenleitwerk: Conscendo S	Conscendo S - Stabilisateur	Piani di coda: Conscendo S
HBZ8604	Hatch Set: Conscendo S	Empfängerfach-Satz: Conscendo S	Conscendo S - Trappe	Set sportello: Conscendo S
HBZ8605	Pushrod Set: Conscendo S	Gestängesatz: Conscendo S	Conscendo S - Set de tringlerie	Set aste di comando: Conscendo S
HBZ8606	Decal Sheet: Conscendo S	Hobbyzone Conscendo S : Dekorbogen	Planche de décoration: Conscendo S	Set adesivi: Conscendo S
HBZ8607	Prop and Spinner : Conscendo S	Propeller und Spinner: Conscendo S	Conscendo S - Cône et hélice	Elica e ogiva: Conscendo S
HBZ8608	Cowl, motor mount and screws: Conscendo S	Motorhaube, Motorhalterung und Schrauben: Conscendo S	Conscendo S - Capot, support moteur et vis	Naca, supporto motore e viti: Conscendo S
SPMAR636A	Receiver: AR636 SAFE	Empfänger: AR636 SAFE-Empfänger	Récepteur AR636 avec SAFE	Ricevente: Conscendo S
EFLC3125	2-Cell DC Balancing Li-Po Charger	Hobbyzone 2S Lipo Balance Lader	Chargeur équilibreur LI-Po DC 32	Caricabatterie per 2 celle LiPo con bilanciatore
EFLB13002S20	1300mAh 2S 7.4V 20C Li-Po, 16 AWG EC3 Battery	Parkzone 7.4V 1300mAh LiPo Bat m.EC3	Batterie LI-Po 7.4V 2S 1300mA 20C, prise EC3	Batteria 1300mAh 2S 7.4V 20C Li-Po, 16 AWG EC3
PKZ1081	SV80 Servo (long lead): T-28 Ailerons	SV80 Servo mit langem Kabel	Servo SV80 (câble long) : Ailerons T-28	Servo SV80 (terminale lungo): Alettoni T-28
PKZ1080	SV80 Servo (short lead): Elevator and Rudder	SV80-Servo (kurzes Kabel): Höhen- und Seitenruder	Servo SV80 fils court: Profondeur et dérive	SV80 servocomando (a corsa breve): elevatore e direzionale
PKZ1814	18A Brushless ESC	Parkzone 18A Regler	Contrôleur brushless 18A	18A Brushless ESC
EFLA112	AC Power Supply	Hobbyzone Netzteil	Alimentation secteur	Alimentatore AC (220V)
PKZ6316	370 Brushless Outrunner Motor, 1300Kv	Parkzone BI Außenläufer 1300kV	Moteur brushless 370 à cage tournante, 1300Kv	370 Motore brushless a cassa rotante, 1300Kv
EFLAEC313	EC3 Device To EC2 Battery 3", 18 AWG	EC3-Gerät an EC2-Akku 3" (7,6 cm), 18 AWG	Adaptateur Contrôleur EC3 vers batterie EC2, longueur 76mm, diam 1mm	EC3 dispositivo a EC2 batteria 3" 18 AWG

Optional Parts • Optionale Bauteile • Pièces optionnelles • Pezzi opzionali

Part # I Nummer Numéro I Codice	Description	Beschreibung	Description	Descrizione
SPMP610	Neck Strap	Spektrum Sendergurt	Sangle de cou	Cinghia per collo
EFLA111	Li-Po Cell Voltage Checker	E-flite Li-Po Cell Volt Checker	Testeur de tension pour batterie li-Po	Voltmetro per celle LiPo
EFLA250	Park Flyer Tool Assortment, 5 pc	E-flite Park Flyer Werkzeugsortiment, 5 teilig	Assortiment d'outils pour park-flyer, 5 pièces	Assortimento attrezzi per Park Flyer
DYN1405	Li-Po Charge Protection Bag, Large	Dynamite LiPoCharge Protection Bag groß	Sac de charge Li-Po, grand modèle	Busta protezione grande per LiPo
DYN1400	Li-Po Charge Protection Bag, Small	Dynamite LiPoCharge Protection Bag klein	Sac de charge Li-Po, petit modèle	Busta protezione piccola per LiPo
RTM50R4400	Phoenix R/C Pro Simulator V5.0 w/DX4e Mode 2	Phoenix R/C Pro Simulator V5.0 m. DX4e	Simulateur Phoenix V5 avec DX4e mode 2	Phoenix R/C Pro simulatoreV5.0 w/ DX4e Mode 2
RTM5000	Phoenix R/C Pro Simulator V5.0	Phoenix R/C Pro Simulator V5.0	Simulateur Phoenix V5	Phoenix R/C Pro simulatore V5.0
	DX5e DSMX 5-Channel Transmitter	Spektrum DX5e DSMX 5 Kanal Sender ohne Empfänger	Emetteur DX5e DSMX 5 voies	DX5e DSMX Trasmettitore 5 canali
	DX6i DSMX 6-Channel Transmitter	Spektrum DX6i DSMX 6 Kanal Sender ohne Empfänger	Emetteur DX6i DSMX 6 voies	DX6i DSMX Trasmettitore 6 canali
	DX6 DSMX 6-Channel Transmitter	Spektrum DX6 DSMX 6 Kanal Sender ohne Empfänger	Emetteur DX6 DSMX 6 voies	DX6 DSMX Trasmettitore 6 canali
	DX7 DSMX 7-Channel Transmitter	Spektrum DX7 DSMX 7 Kanal Sender ohne Empfänger	Emetteur DX7 DSMX 7 voies	DX7 DSMX Trasmettitore 7 canali
	DX9 DSMX 9-Channel Transmitter	Spektrum DX9 DSMX 9 Kanal Sender ohne Empfänger	Emetteur DX9 DSMX 9 voies	DX9 DSMX Trasmettitore 9 canali
	DX18 DSMX 18-Channel Transmitter	Spektrum DX18 DSMX 18 Kanal Sender ohne Empfänger	Emetteur DX18 DSMX 18 voies	DX18 DSMX Trasmettitore 18 canali

© 2015 Horizon Hobby, LLC

HobbyZone, the HobbyZone logo, Conscendo, SAFE, the SAFE logo, Z-Foam, DSM, DSM2, DSMX, EC2, EC3, Bind-N-Fly, the BNF logo and the Horizon Hobby logo are trademarks or registered trademarks of Horizon Hobby, LLC.

The Spektrum trademark is used with permission of Bachmann Industries, are used with permission by Horizon Hobby, LLC.

Futaba is a registered trademark of Futaba Denshi Kogyo Kabushiki Kaisha Corporation of Japan.

Patents Pending

www.hobbyzonerc.com

Created 09/15 49109

HBZ8600, HBZ8680