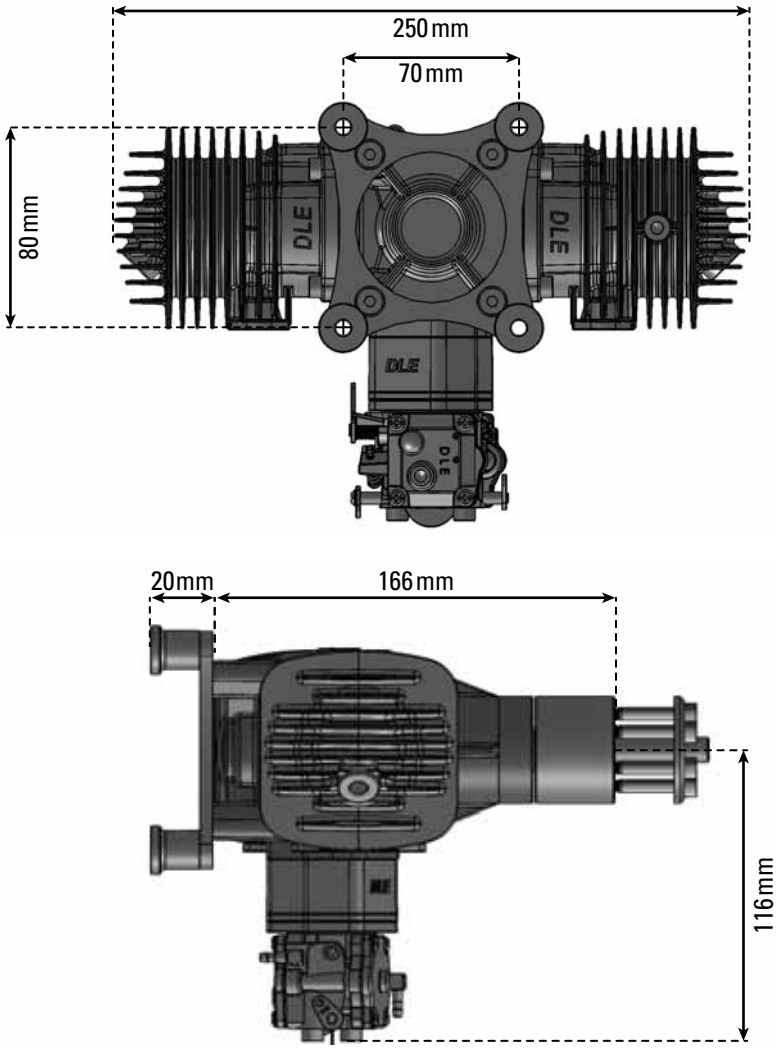
80 mm
250 mm
70 mm
DLE
DLE
DLE
DLE
20mm
166 mm
116mm