parkzone®

Albatros D. Va

Instruction Manual • Bedienungsanleitung • Manuel d'utilisation • Manuale di Istruzioni

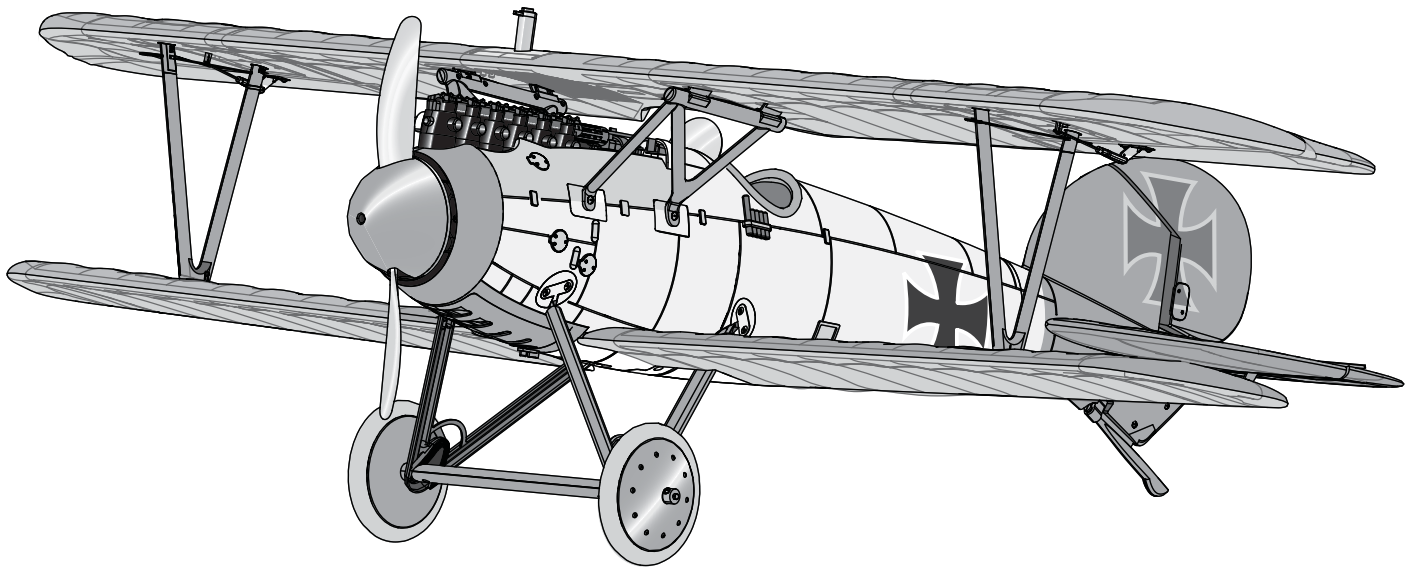

BNF™

Bind-N-Fly.® Ready to fly, redefined.

PNP PLUG-N-PLAY®

AVVISO

Istruzioni, garanzie e tutti gli altri documenti accessori sono soggetti a modifiche a totale discrezione di Horizon Hobby, Inc. Per avere una documentazione aggiornata sul prodotto, visitare il sito Web www.horizonhobby.com e fare clic sulla scheda di supporto per questo prodotto.

Significato di termini specialistici:

I seguenti termini vengono utilizzati in tutta la documentazione relativa al prodotto per indicare il livello di eventuali danni collegati all'utilizzo di questo prodotto:

AVVISO: procedure che, se non debitamente seguite, espongono al rischio di danni alle cose E a una possibilità minima o nulla di lesioni personali.

ATTENZIONE: Se non si seguono correttamente le procedure, sono possibili danni fisici a oggetti E gravi lesioni a persone.

AVVERTENZA: procedure che, se non debitamente seguite, possono provocare danni materiali, danni collaterali e lesioni gravi O comportare un'alta probabilità di lesioni superficiali.

⚠ **ATTENZIONE:** Leggere TUTTO il manuale di istruzioni e prendere familiarità con le caratteristiche del prodotto, prima di farlo funzionare. Se il prodotto non è utilizzato in modo corretto potrebbero verificarsi danni al prodotto, alle persone o alle cose, causando gravi lesioni.
Questo è un sofisticato prodotto di hobbistica. Esso deve essere manipolato con cautela e giudizio e richiede qualche conoscenza di base di meccanica. Se il prodotto non è utilizzato in maniera sicura e responsabile potrebbero verificarsi lesioni o danni al prodotto stesso o ad altre proprietà. Questo prodotto non è concepito per essere usato dai bambini senza la diretta supervisione di un adulto. Non tentare in nessun caso di smontare il prodotto, di utilizzarlo con componenti non compatibili o di potenziarlo senza previa approvazione di Horizon Hobby, Inc. Questo manuale contiene istruzioni relative a sicurezza, utilizzo e manutenzione del prodotto. È fondamentale leggere e seguire tutte le istruzioni e le avvertenze nel manuale prima di montare, mettere a punto o usare il prodotto, al fine di usarlo correttamente e di evitare danni o lesioni gravi.

Raccomandazioni sull'età: non adatto a bambini sotto i 14 anni.
Non è un giocattolo.

Precauzioni per la Sicurezza e Avvertenze

L'utente di questo prodotto è l'unico responsabile del corretto utilizzo del medesimo in maniera che non sia pericoloso, sia nei propri riguardi che nei confronti di terzi e non danneggi il prodotto stesso o l'altrui proprietà.

- Mantenere sempre la distanza di sicurezza in tutte le direzioni attorno al modellino per evitare collisioni o danni. Questo modello funziona con comandi radio soggetti all'interferenza di altri dispositivi non controllabili dall'utilizzatore. Si possono verificare interferenze e perdite momentanee di controllo.
- Utilizzare sempre il modello in spazi liberi da auto, traffico e persone.
- Seguire scrupolosamente i consigli e le avvertenze sia per il modello che per tutti gli accessori (caricabatteria, pacchi batteria ricaricabili, ecc.).
- Tenere le sostanze chimiche, i piccoli oggetti o gli apparati sotto tensione elettrica fuori dalla portata dei bambini.
- Evitare il contatto con l'acqua di tutti i dispositivi che non sono stati appositamente progettati per funzionare in acqua. L'umidità danneggia i componenti elettronici.
- Non mettere in bocca le parti del modello poiché potrebbe essere pericoloso e perfino mortale.
- Non far funzionare il modello se le batterie della trasmittente sono poco cariche.
- Tenere sempre il velivolo in vista e sotto controllo.
- Usare sempre batterie completamente cariche
- Tenere sempre il trasmettitore acceso quando il velivolo viene alimentato.
- Rimuovere sempre le batterie prima dello smontaggio
- Tenere sempre libere le parti mobili.
- Tenere sempre i componenti asciutti.
- Lasciar sempre raffreddare i componenti dopo l'uso prima di toccarli.
- Rimuovere sempre le batterie dopo l'uso.
- Accertarsi sempre che il failsafe sia impostato correttamente prima del volo.
- Non utilizzare mai velivoli con cablaggio danneggiato
- Non toccare mai i componenti in movimento

Avvertenza rel. alla batteria

Il caricabatterie in dotazione con il velivolo è progettato per caricare in modo sicuro la batteria Li-Po.

⚠ **ATTENZIONE**: seguire esattamente tutte le istruzioni e le avvertenze. L'uso improprio delle batterie Li-Po può provocare incendi, causare lesioni personali e/o danni materiali.

- L'installazione, la carica o l'uso della batteria Li-Po in dotazione comportano l'assunzione da parte dell'utente di tutti i rischi associati alle batterie al litio.
- Se durante la carica si forma un rigonfi amento della batteria, interrompere immediatamente l'uso. Se si sta caricando o scaricando la batteria, scollegarla e ricollegarla. La mancata interruzione dell'uso, della carica o dello scaricamento di una batteria che ha iniziato a gonfi arsi può provocare incendi.
- Per una conservazione ottimale, riporre sempre la batteria in un luogo asciutto a temperatura ambiente.
- Durante il trasporto o la conservazione temporanea, la temperatura della batteria deve essere sempre compresa tra i 5 e i 49 ºC. Non riporre la batteria o l'aeromodello in una macchina o alla luce diretta del sole. Se conservata all'interno di un'auto surriscaldata, la batteria potrebbe danneggiarsi o addirittura incendiarsi.
- Caricare sempre le batterie lontano damateriali infi ammabili.
- Ispezionare sempre la batteria prima di caricarla e non caricare mai batterie completamente scariche o danneggiate.
- Scollegare sempre la batteria dopo la carica e lasciare raffreddare il caricabatterie prima di una nuova carica.
- Monitorare costantemente la temperatura del pacco batteria durante la carica.
- UTILIZZARE SOLO UN CARICABATTERIE SPECIFICAMENTE PROGETTATO PER CARICARE BATTERIE LI-PO. La carica effettuata con caricabatterie non compatibili può provocare incendi, causare lesioni alle persone e/o danni materiali.
- Le celle Li-Po non devono essere mai scaricate sotto i 3 V in condizioni di carico.
- Non coprire mai le etichette di avvertenza con ganci o bandelle.
- Non lasciare mai incustodite le batterie in carica.
- Non superare mai i livelli di carica consigliati per le batterie.
- Non tentare mai di smontare o alterare il caricabatterie.
- Non consentire mai a minori di caricare i pacchi batterie.
- Non caricare mai le batterie in luoghi estremamente caldi o freddi (temperatura consigliata tra i 5 e i 49 °C) o in luoghi esposti alla luce diretta del sole.

– Introduzione –

Gentile cliente, ci congratuliamo con Lei per avere scelto un prodotto che Le consentirà di fare le esperienze più emozionanti e uniche del mondo dell'aeromodellismo radiocomandato. Se si considera il look spartano degli aerei della prima guerra mondiale, l'Albatros D.Va, con la sua fusoliera liscia e arrotondata e le sue linee fluide, è stato una delle realizzazioni dal design più audace del suo tempo. Il team ParkZone ha fatto un lavoro fantastico per riprodurre questo aereo da combattimento sul fronte occidentale, senza sacrificare alcuna delle caratteristiche di volo dolce che ci si aspetta da un park flyer. Prima di effettuare il primo volo, è necessario leggere questo manuale. Oltre alle istruzioni di montaggio, esso contiene ogni sorta di consigli di installazione importanti, che Le consentiranno di ottimizzare il Suo primo volo, e quelli successivi.

Compreso:

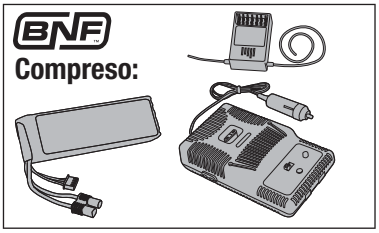

Viti incluse	dimensione:	Q.tà
	1,5 X 6 mm	4
	1,5 X 8 mm	4
	2,5 X 8 mm	9
	3 x 10 mm	6

Eventuali elementi di fissaggio di riserva potrebbero essere inclusi.

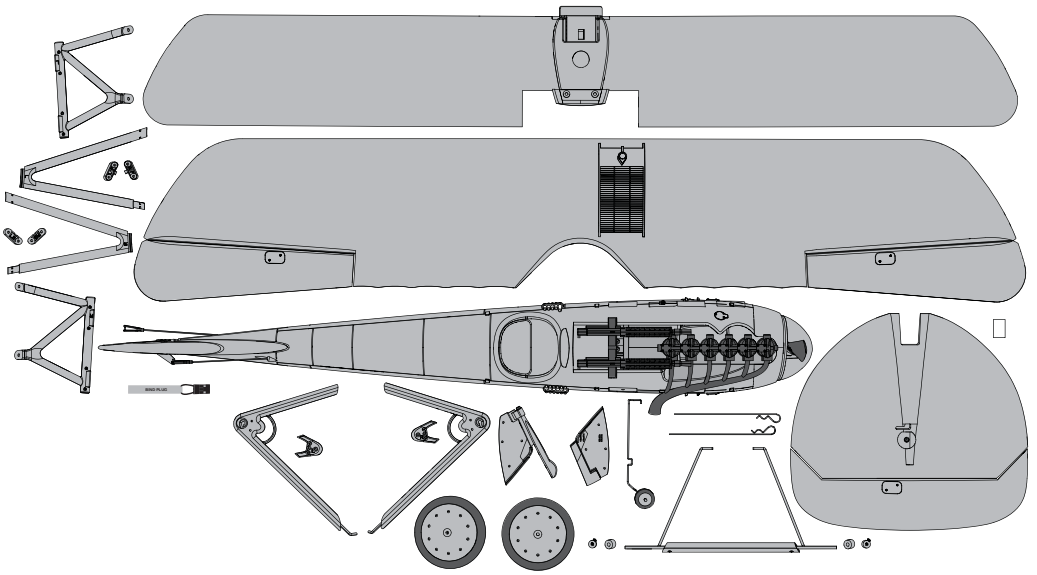

Sommario

Caricamento della batteria di volo 53
Spegnimento per bassa tensione (LVC) 53
Binding del trasmettitore e del ricevitore 54
Installazione della batteria 54
Prima del volo 55
Installazione di un ricevitore 55
Scelta e installazione della batteria 55
Installazione dell'ala inferiore 55
Installazione del carrello di atterraggio 56
Installazione dell'ala superiore 57
Installazione della coda 58
Installazione del pattino a slitta della coda (opzionale) 58
Installazione della ruota di coda (opzionale) 59
Installazione delle forcelle sulle squadrette di comando e centraggio del comando 60
Impostazioni di fabbrica 60
Centro di gravità (CG) 60
Test della direzione dei comandi 61
Dual Rate 62
Manutenzione dei componenti di potenza 62
Suggerimenti per il volo e riparazioni 63
Preparazione al primo volo 63
Manutenzione dopo il volo 63
Guida alla risoluzione dei problemi 64
Durata della Garanzia 65
Informazioni per i contatti 65
Informazioni sulla conformità per l'Unione Europea 66
Recapiti per i ricambi 67
Pezzi di ricambio 67
Pezzi opzionali 68

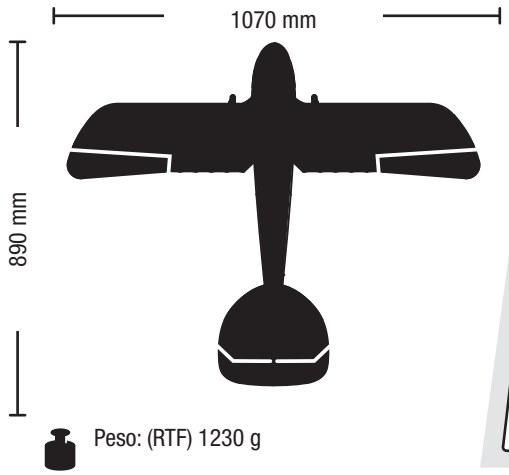

Peso: (RTF) 1230 g

Velivolo Bind-N-Fly	Velivolo Plug-N-Play		
Installato	Installato		480 BL a cassa rotante; 960 KV
Installato	Installato		ESC brushless EFL 30A Pro SB
Installato	Installato		(4) Servomeccanismi
Installato	Necessario per completezza		**Ricevitore consigliato:** Ricevitore a copertura totale o sport park flyer Spektrum DSM2 o DSMX
Incluso	Necessario per completezza		**Batteria:** 1800 mA 11,1V 3S Li-Po **Caricabatterie:** per batterie 300 mA–2,0 A per 2 o 3 celle Li-Po
Necessario per completezza	Necessario per completezza		**Trasmettitore consigliato:** a copertura totale 2,4 GHz con tecnologia Spektrum DSM2/DSMX

Per registrare il tuo prodotto online, vai su www.parkzone.com.

Caricamento della batteria di volo

Il modello Albatros D. Va è dotato di un caricabatterie con bilanciatore c.c. e batteria 3S Li-Po. Caricare la batteria unicamente con il caricabatterie in dotazione. Non lasciare mai la batteria e il caricabatterie incustoditi durante il processo di carica. La mancata corretta osservanza delle istruzioni potrebbe provocare un incendio. Durante la carica, accertarsi che la batteria si trovi su una superficie resistente al calore. Caricare la batteria di volo durante il montaggio del velivolo. Montare la batteria completamente carica per eseguire i test di controllo e il binding.

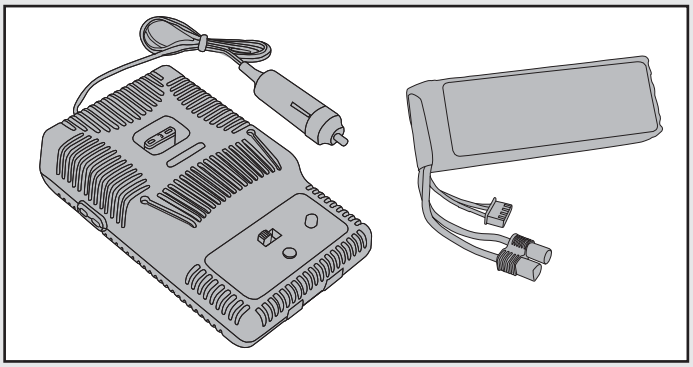

Caratteristiche del caricabatterie con bilanciatore c.c. Li-Po

- Bilancia e carica pacchi batteria a 2 o 3 celle ai polimeri di litio
- Corrente di carica variabile da 300 mAh a 2 A
- Funzionamento semplice con un unico pulsante
- Spia di indicazione a LED dello stato di carica
- Spia a LED di indicazione del bilanciamento della cella
- Un segnale acustico indica l'accensione e lo stato di carica
- Cavo di ingresso per uscita accessoria a 12 V

Caratteristiche tecniche

- Potenza in ingresso: 12 Vc.c., 3 A
- Carica pacchi batteria da 2 a 3 celle Li-Po con capacità minima di 300 mAh

Pacco batterie Li-Po 3S 11,1 V 1800 mAh (PKZ1031)
Il pacco batterie 3S Li-Po ParkZone® dispone di un terminale di bilanciamento che ne consente il caricamento in modo sicuro, se lo si utilizza con il carica-batterie Li-Po ParkZone con il bilanciatore in dotazione.

⚠ **ATTENZIONE:** inserire il terminale di bilanciamento nella porta corretta del caricabatterie prima di effettuare la carica.

Processo di carica della batteria

1.	Caricare le batterie solo se sono fredde al tatto e non sono danneggiate. Osservare bene le batterie per assicurarsi che non siano danneggiate, ad esempio, gonfie, piegate, rotte o forate.
2.	Collegare il cavo di ingresso del caricabatterie all'alimentazione elettrica appropriata (uscita presa per accessori a 12 V).
3.	Quando il caricabatterie Li-Po è stato correttamente acceso, ci sarà un tempo di attesa di circa 3 secondi prima che il segnale acustico venga emesso e il LED verde (pronto) inizi a lampeggiare.
4.	Ruotare il comando del selettore della corrente in modo che la lancetta indichi la corrente di carica richiesta per la batteria (la batteria Li-Po dell'Albatros D. Va da 1800 mAh si caricherà a 1,5 ampere). NON modificare la corrente di carica una volta che la batteria inizia a caricarsi.
5.	Spostare il selettore delle celle su 2-celle o 3-celle, a seconda della batteria in dotazione.
6.	Collegare il terminale di bilanciamento della batteria alla porta del caricabatterie a 3 celle (dispone di 4 conduttori).
7.	È possibile che LED verde e rosso lampeggino durante il processo di caricamento quando il caricabatterie sta bilanciando le celle. Il bilanciamento prolunga la durata delle batterie.
8.	Quando la batteria è completamente carica, verrà emesso un segnale acustico per circa 3 secondi e il LED verde si accenderà fisso. Se si cerca di caricare una batteria eccessivamente scarica, il caricabatterie lampeggia ripetutamente emettendo una luce rossa e verde, per indicare che si è verificato un errore.
9.	Scollegare sempre la batteria dal caricabatterie immediatamente dopo il completamento della carica. ⚠ **ATTENZIONE:** il sovraccarico di una batteria può causare un incendio.

⚠ **ATTENZIONE**: utilizzare esclusivamente un caricabatterie specificamente progettato per caricare batterie Li-Po. La mancata osservanza di queste regole può provocare incendi che possono risultare in danni a persone e/o a cose.

⚠ **ATTENZIONE**: non superare mai la corrente di carica consigliata.

AVVISO: se si utilizza una batteria diversa da quella in dotazione Li-Po, fare riferimento alle istruzioni del produttore della batteria per la carica.

Spegnimento per bassa tensione (LVC)

Quando una batteria Li-Po viene scaricata al di sotto di 3 V per cella, non manterrà più la carica. Il controllo elettronico di velocità (ESC) protegge la batteria di volo da uno scaricamento eccessivo mediante il dispositivo di spegnimento per bassa tensione (LVC). Prima che la carica della batteria scenda troppo, il dispositivo di spegnimento per bassa tensione (LVC) toglie l'alimentazione al motore. Il motore viene alimentato a impulsi, indicando che parte dell'energia della batteria è riservata per il controllo di volo e la sicurezza dell'atterraggio.

Quando il motore pulsa, far atterrare l'aereo immediatamente e ricaricare la batteria di volo.
Dopo l'uso scollegare e rimuovere dal velivolo la batteria Li-Po per evitare lo scaricamento passivo. Caricare la batteria Li-Po a circa metà della sua capacità prima di riporla. Durante la conservazione, assicurarsi che la carica della batteria non scenda sotto i 3 V per cella.

BNF

Binding del trasmettitore e del ricevitore

Il binding è il processo di programmazione del ricevitore dell'unità di controllo per il riconoscimento del codice GUID (Globally Unique Identifier) di uno specifico trasmettitore. Per un corretto funzionamento sarà necessario effettuare il binding del trasmettitore scelto dotato di tecnologia Spektrum DSM2/DSMX con il ricevitore.

Visitare il sito www.bindnfly.com per avere un elenco completo di trasmettitori compatibili.

AVVISO: Quando si utilizza un trasmettitore Futaba con un modulo Spektrum DSM, è necessario invertire il canale del motore.

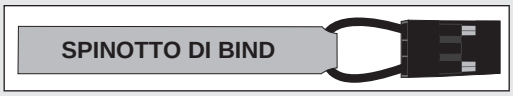

✓	Tabella di riferimento per procedura di binding	
	1.	Leggere le istruzioni per eseguire il binding del trasmettitore a un ricevitore (individuazione del comando di binding del trasmettitore).
	2.	Assicurarsi che il trasmettitore sia spento.
	3.	Spostare i comandi del trasmettitore in posizione neutra (comandi di volo: timone, elevatori e alettoni) o nella posizione in basso (motore, trim del motore.).*
	4.	Installare uno spinotto di binding nella presa di binding o nella prolunga di binding del ricevitore.
	5.	Collegare la batteria di volo al controllo elettronico di velocità (ESC). Il controllo elettronico di velocità (ESC) produrrà una serie di suoni. Un tono prolungato, seguito da tre toni brevi, conferma che l'interruzione per bassa tensione (LVC) è impostata per il controllo elettronico di velocità.
	6.	Il LED del ricevitore inizierà a lampeggiare velocemente.
	7.	Accendere il trasmettitore tenendo premuto il pulsante o l'interruttore di binding del trasmettitore. Fare riferimento al manuale del trasmettitore per istruzioni sull'uso del pulsante o selettore di binding.
	8.	Quando il ricevitore effettua il binding con il trasmettitore, la spia sul ricevitore diventerà accesa fissa e il controllo elettronico di velocità (ESC) produrrà una serie di tre note ascendenti. I toni indicheranno che il controllo elettronico di velocità (ESC) è armato, a condizione che lo stick e il trim del motore siano sufficientemente bassi.
	9.	Togliere lo spinotto di binding dalla porta di binding o dalla prolunga di binding.
	10.	Riporre con cura lo spinotto di binding (alcuni attaccano lo spinotto di binding al rispettivo trasmettitore utilizzando bandelle doppie e clip).
	11.	Il ricevitore deve mantenere le impostazioni di binding ricevute dal trasmettitore finché non viene eseguito un altro binding.

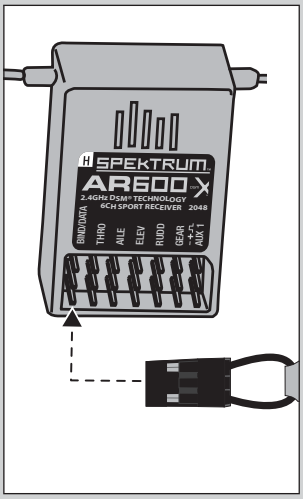

* Il motore non si attiverà se il comando del motore del trasmettitore non viene messo in posizione di minimo. In caso di problemi, per trovare altre istruzioni consultare la guida del trasmettitore per la risoluzione di problemi. Se è necessario, contattare il centro assistenza prodotti di Horizon.

Installazione della batteria

1. Capovolgere il velivolo in modo tale che il carrello di atterraggio sia rivolto verso l'alto.
2. Far ruotare la levetta (**A**) e rimuovere il coperchio della batteria (**B**).
3. Installare la batteria di volo (**C**) nella parte anteriore del vano batteria. Collegare la batteria al connettore di ingresso alimentazione del controllo elettronico di velocità (ESC).
4. Accertarsi che la batteria di volo sia ben fissata con le due bandelle (**D**).
5. Installare il coperchio della batteria e far ruotare la levetta per bloccare la porta in posizione di chiusura.

⚠ **ATTENZIONE:** scollegare sempre la batteria Li-Po dal ricevitore del velivolo quando non vola per evitare di scaricare eccessivamente la batteria. Le batterie scaricate a una tensione inferiore a quella minima consentita possono danneggiarsi dando luogo a prestazioni inferiori ed esponendo a pericolo d'incendio quando vengono caricate.

⚠ **ATTENZIONE:** tenere sempre le mani lontano dall'elica. Quando viene azionato, il motore farà girare l'elica in risposta a tutti i movimenti del comando motore.

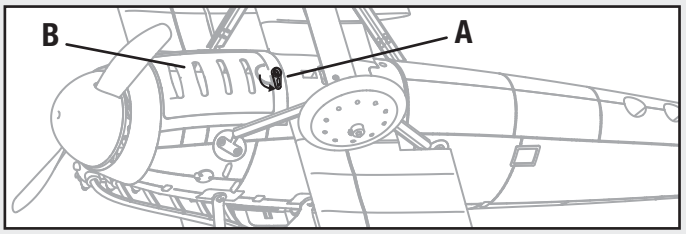

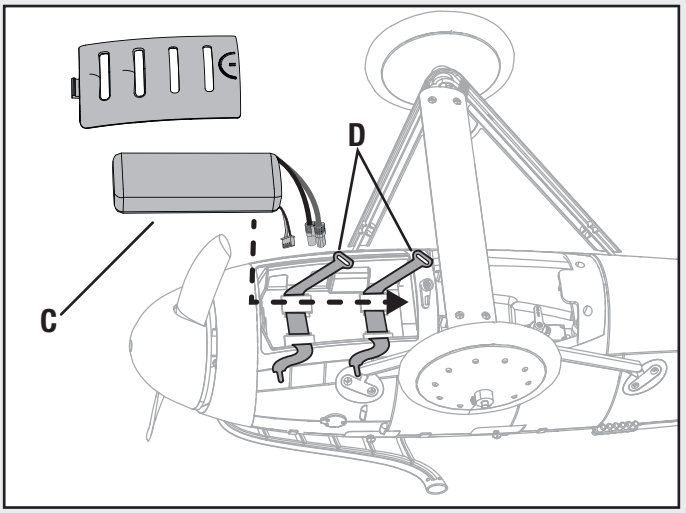

Prima del volo

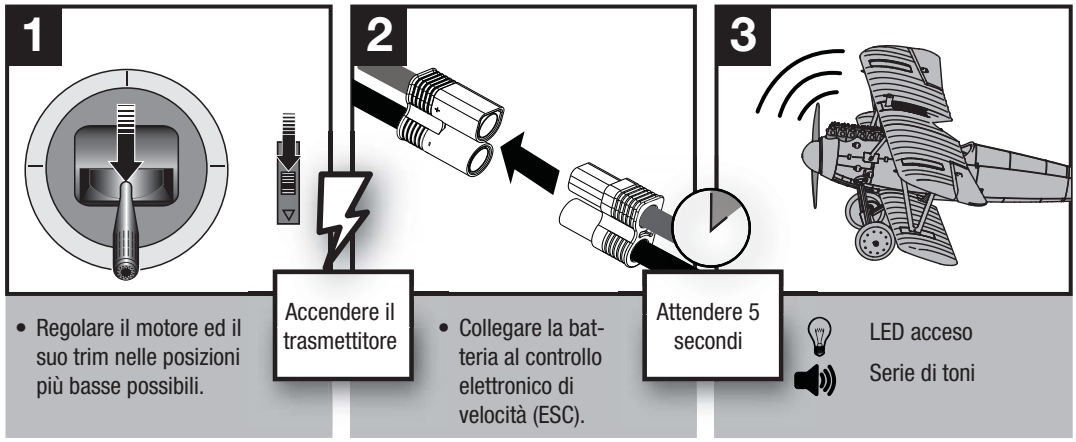

PNP PLUG-N-PLAY®

Installazione di un ricevitore

1. Prima di installare l'ala, installare il ricevitore parkflyer o a copertura totale nella fusoliera con un gancio e una bandella o con nastro biadesivo per servo.
2. Collegare i connettori del servo del timone e dell'elevatore ai canali appropriati del ricevitore.
3. Collegare il cavetto a Y degli alettoni al canale degli alettoni del ricevitore.
4. Collegare il connettore del controllo elettronico di velocità (ESC) al canale del motore sul ricevitore.

Scelta e installazione della batteria

1. Si consiglia di utilizzare la batteria Li-Po ParkZone da 1800 mAh 3S e 11,1 V (PKZ1031).
2. Se si utilizza un'altra batteria, deve essere almeno da 1800 mAh.
3. La batteria dovrebbe avere circa la stessa capacità, dimensioni e peso della batteria Li-Po ParkZone per entrare nella fusoliera senza modificare notevolmente il centro di gravità.

Installazione dell'ala inferiore

1. Capovolgere il velivolo e l'ala inferiore in modo tale che il lato inferiore sia rivolto verso l'alto.
2. Inserire la piastra di montaggio dell'ala nella fusoliera.
3. Collimare e collegare l'ala alla fusoliera, utilizzando due viti.

Se necessario, smontare procedendo in ordine inverso.

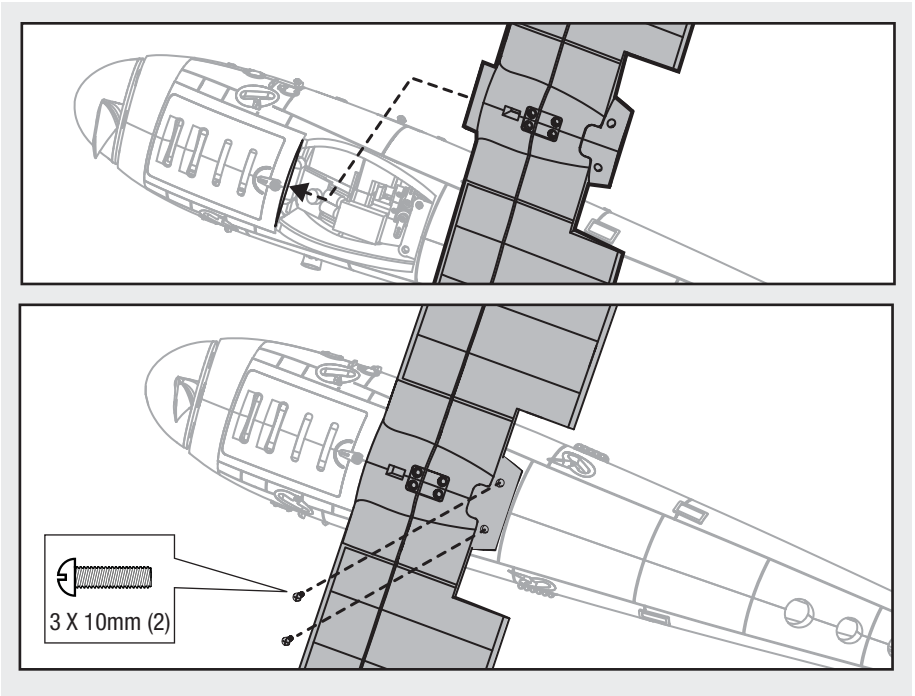

Installazione del carrello di atterraggio

Montaggio del carrello di atterraggio

1. Installare i coperchi sinistro e destro (contrassegnati L ed R) del carrello di atterraggio (**A**) sul gruppo assale (**B**) utilizzando i finti ammortizzatori sinistro e destro (**C**) (contrassegnati L ed R) e le 4 viti (**D**).
2. Installare un distanziatore (**F**) e la ruota (**G**) su ciascuna estremità dell'assale con una boccola della ruota (**H**) e la vite di registrazione (**I**).

Suggerimento: utilizzare una piccola quantità di adesivo bloccafiletti sulla vite della boccola della ruota per assicurare il fissaggio della ruota all'assale.

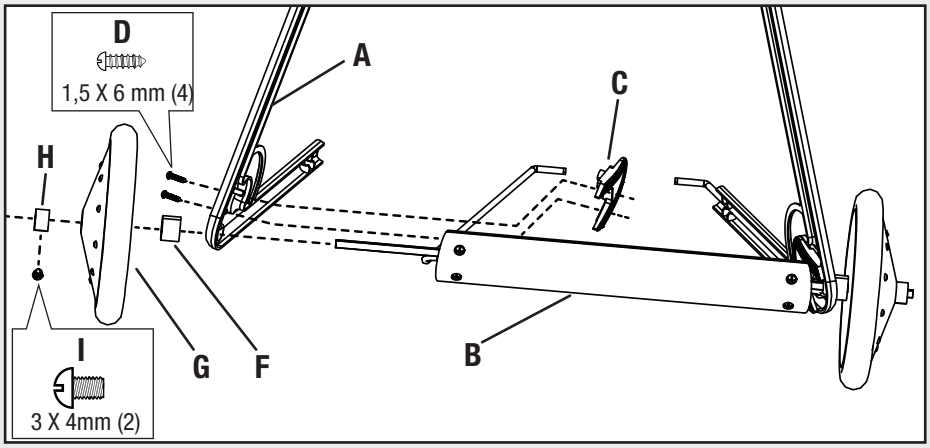

Collegamento del carrello di atterraggio

1. Girare la fusoliera in modo che il lato inferiore dell'ala sia rivolto verso l'alto.
2. Installare con cautela la parte anteriore e successivamente la parte posteriore del carrello di atterraggio montato (**J**) nelle scanalature della fusoliera. Ci vuole un po' di forza per divaricare il carrello quanto basta per inserirlo nelle scanalature della fusoliera.
3. Installare le piastre sinistra e destra, anteriore e posteriore (contrassegnate LB, RB, LB ed LF) (**K**) sulle scanalature della fusoliera, utilizzando 8 viti (**L**).
4. Se necessario, smontare procedendo in ordine inverso, divaricando con cautela i fili del carrello di atterraggio per rimuovere il gruppo dalla fusoliera.

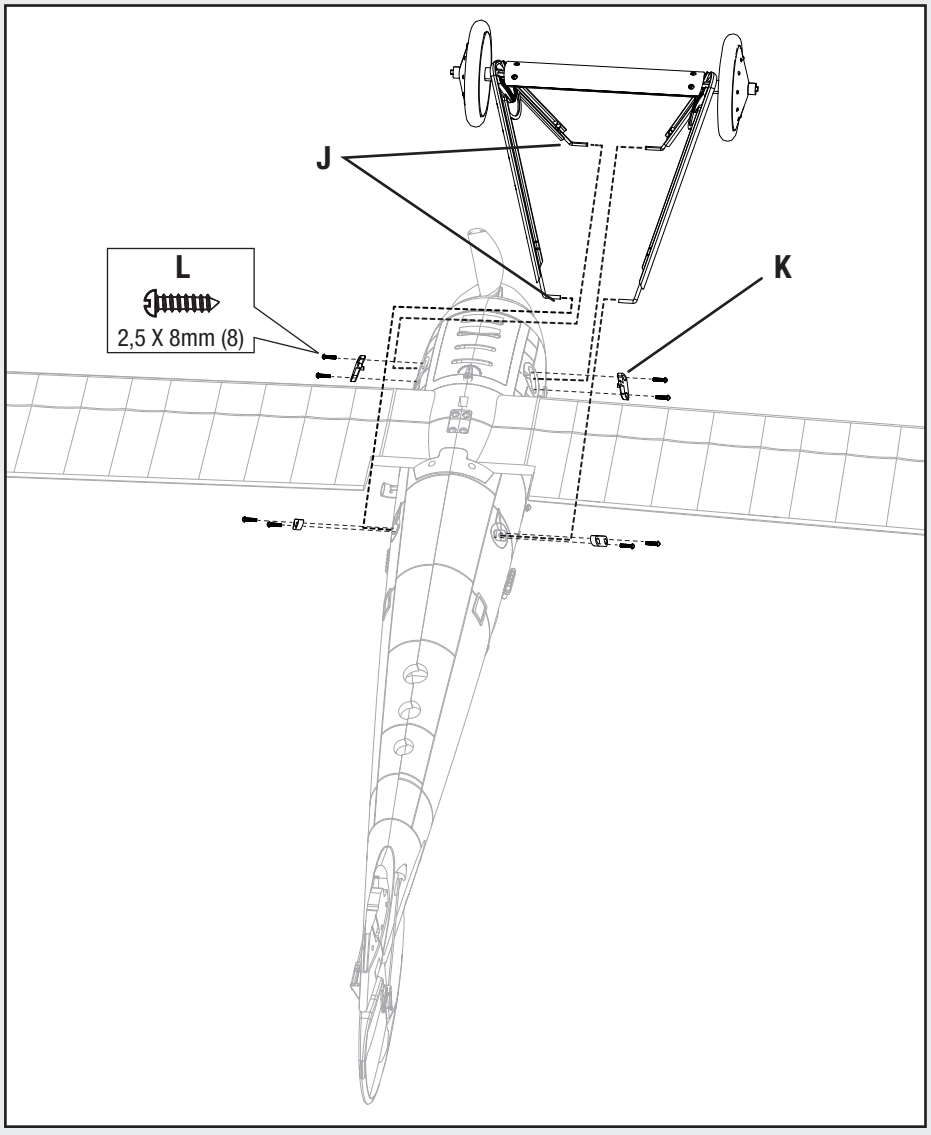

Installazione dell'ala superiore

1. Appoggiare il velivolo sul suo carrello di atterraggio.
2. Installare la cabane sinistra e quella destra (**A**) sulle rispettive staffe a L (**B**) situate sull'ala superiore. Far ruotare le cabane sulle staffe in modo che siano orientate come mostrato in figura.

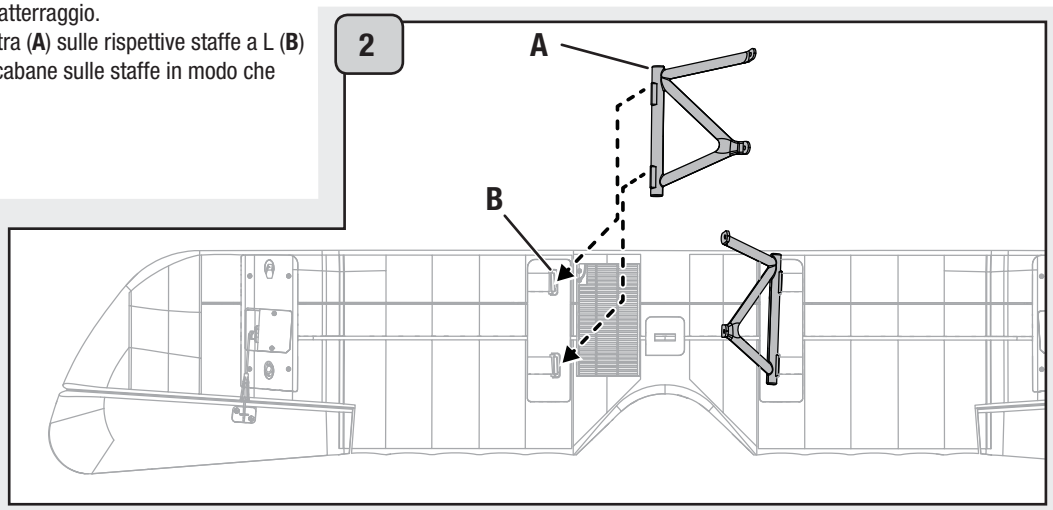

3. Tenere ferme le cabane e ruotare l'ala superiore sulla fusoliera per collegare i connettori degli alettoni ai connettori dei cavetti a Y (**C**) situati di fronte alla cabina. I servomeccanismi degli alettoni di destra e di sinistra possono essere collegati a uno dei due lati del cavetto a Y.
4. Fissare le cabane alla fusoliera, utilizzando le 4 viti in dotazione (**D**).

CONSIGLIO: Divaricare leggermente le due ali durante l'installazione dei montanti sinistro e destro nell'ala inferiore.

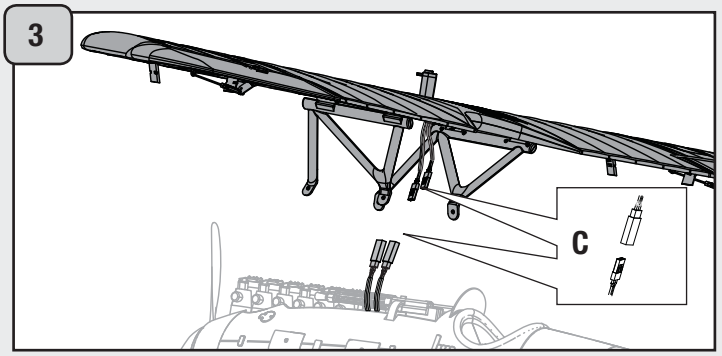

5. Inserire le staffe a L dei montanti sinistro e destro (**E**) nelle scanalature dell'ala inferiore, come mostrato in figura.
6. Collimare le parti superiori di ciascun montante con i sostegni situati nell'ala superiore e installare un perno di fermo (**F**) attraverso i fori allineati. Fissare l'anello di ciascun perno attorno a un montante anteriore.

Se necessario, smontare procedendo in ordine inverso.

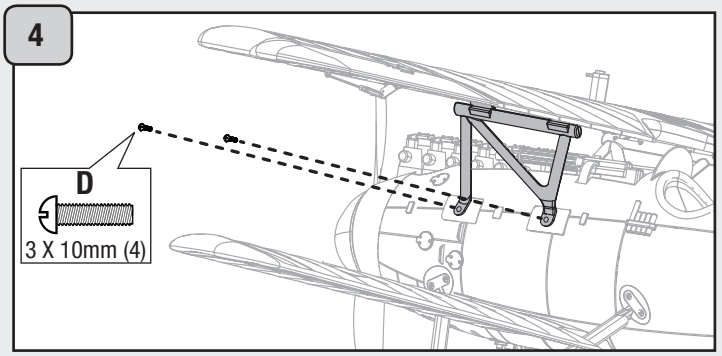

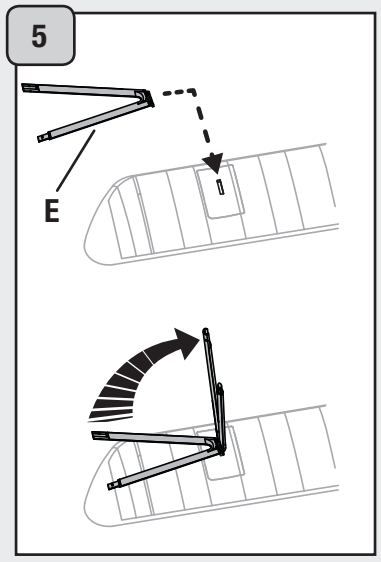

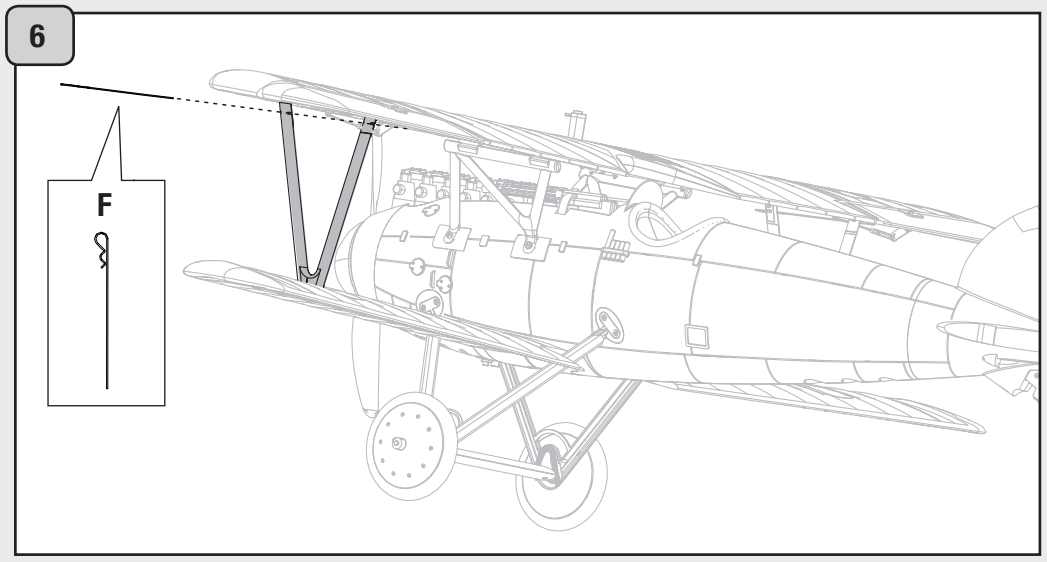

Installazione della coda

1. Applicare un pezzo del nastro biadesivo in dotazione (**A**) sul piano di coda orizzontale come mostrato in figura, quindi installare il piano orizzontale sulla fusoliera.

Suggerimento: è possibile utilizzare una goccia di adesivo a base di cianoacrilato invece del nastro. Utilizzarne solo una piccola quantità per consentire la rimozione dello stabilizzatore orizzontale.

2. Far ruotare il timone a destra o a sinistra e fissare il piano di coda orizzontale alla fusoliera mediante una vite (**B**).
3. Collegare la forcella del rinvio al foro più esterno sulla squadretta di comando dell'elevatore. Se necessario, smontare procedendo in ordine inverso.

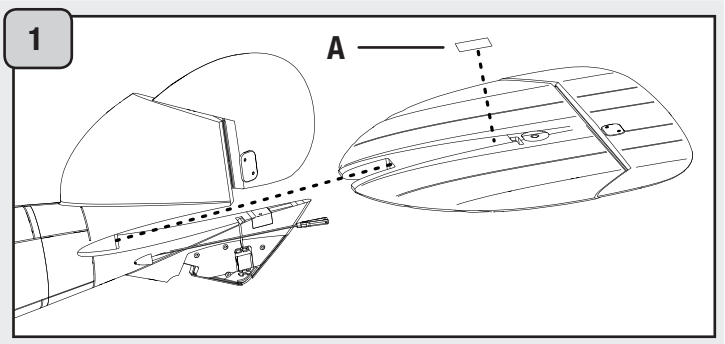

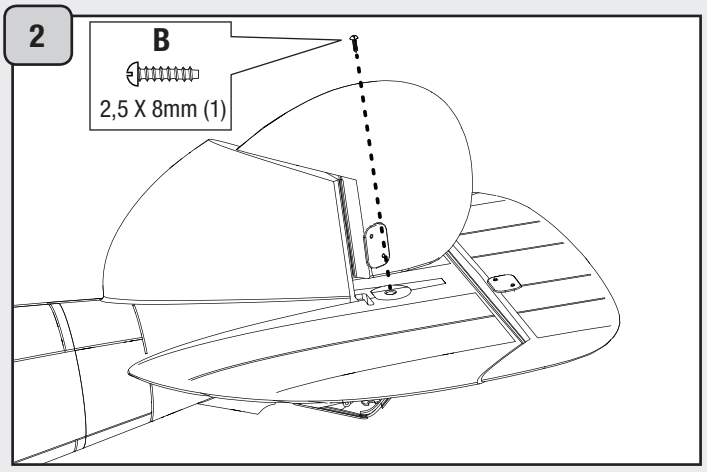

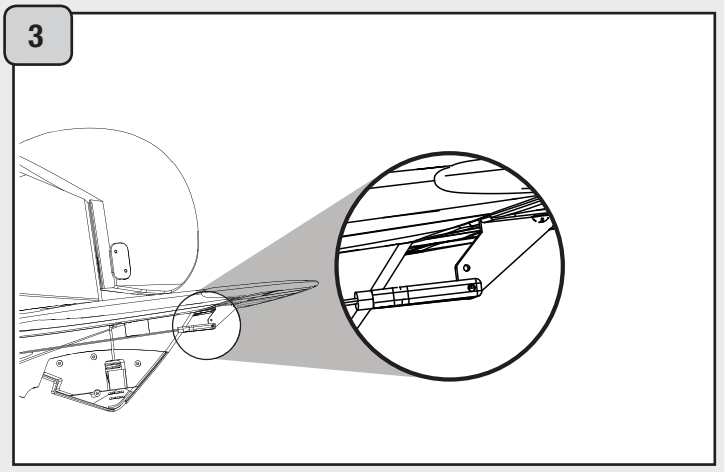

Installazione del pattino a slitta della coda (opzionale)

Se lo si desidera, installare il pattino a slitta non orientabile per piste in erba e l'aspetto in scala.

Installazione del pattinoa slitta della coda:

1. Installare la piastra del pattino a slitta (**A**) sulla fusoliera con 4 viti (**B**).

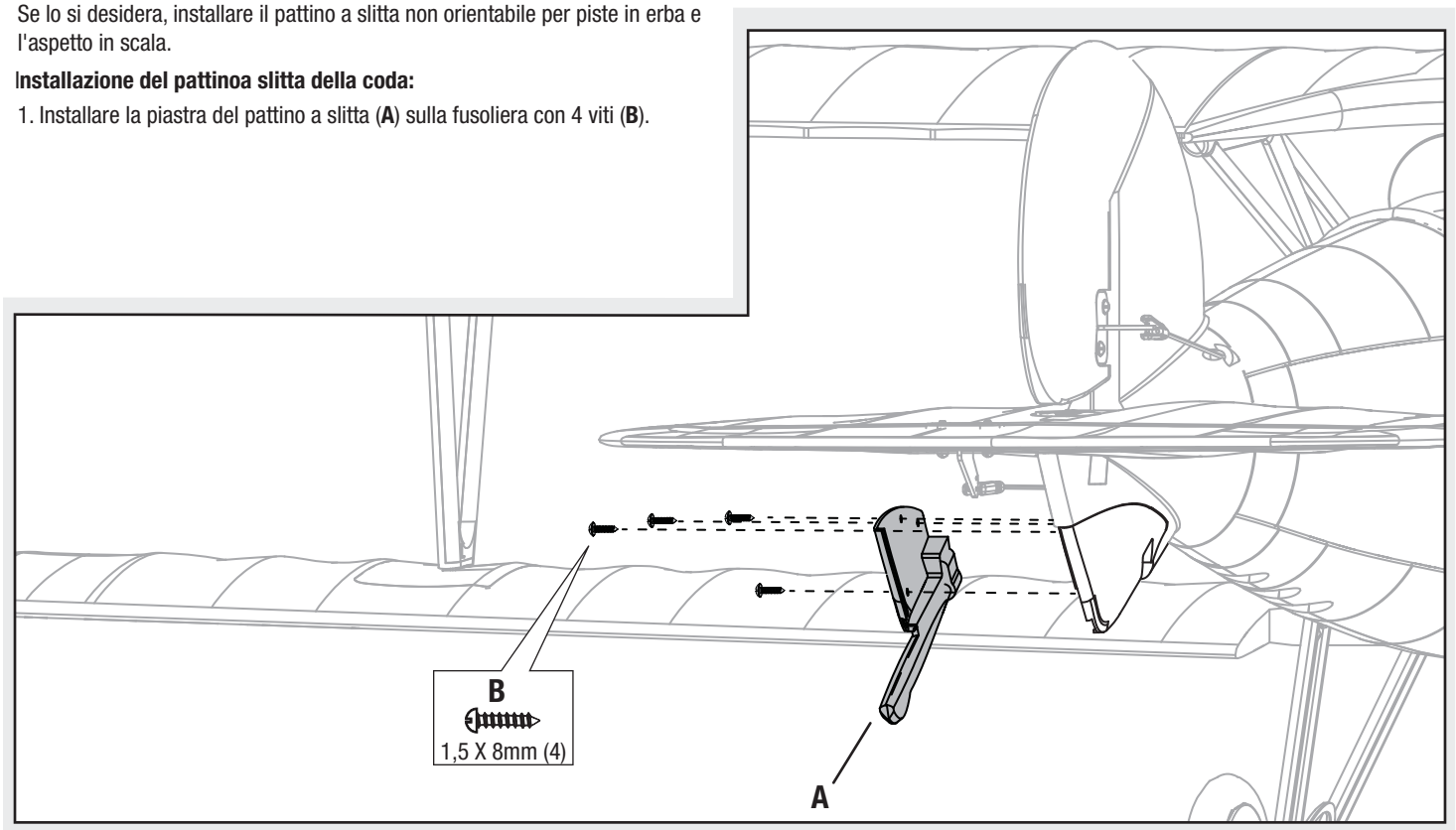

Installazione della ruota di coda (opzionale)

Se lo si desidera, installare la ruota di coda orientabile per piste con fondo duro.

Installazione della ruota di coda

1. Rimuovere le 2 viti (**A**) dalla squadretta di comando del timone (**B**) e ruotare il timone a sinistra. Far ruotare la squadretta di comando sulla forcella per avere più spazio e per esporre la scatola del timone (**C**), come mostrato in figura.

AVVISO: NON rimuovere la piastra posteriore dall'altro lato del timone, altrimenti la decalcomania e la vernice saranno danneggiate.

2. Incidere un canale (**D**) nell'espanso della fusoliera per il cavetto della ruota di coda.
3. Girare, quindi spingere verso l'alto il cavetto della ruota (**E**) attraverso il canale a forma di L nello stabilizzatore orizzontale, fino a raggiungere la scatola del timone sul lato destro del timone. Collimare il cavetto della ruota nei canali (**F**) nella parte inferiore della fusoliera.
4. Girare il cavetto della ruota (**G**) in modo che il gancio sul cavetto passi sopra al blocco nella scatola del timone (**C**).
5. Installare la squadretta del timone sulla scatola del timone con le 2 viti della squadretta di comando.
6. Coprire il cavetto con la piastra della ruota (**H**) e 4 viti (**I**).

Smontare procedendo in ordine inverso.

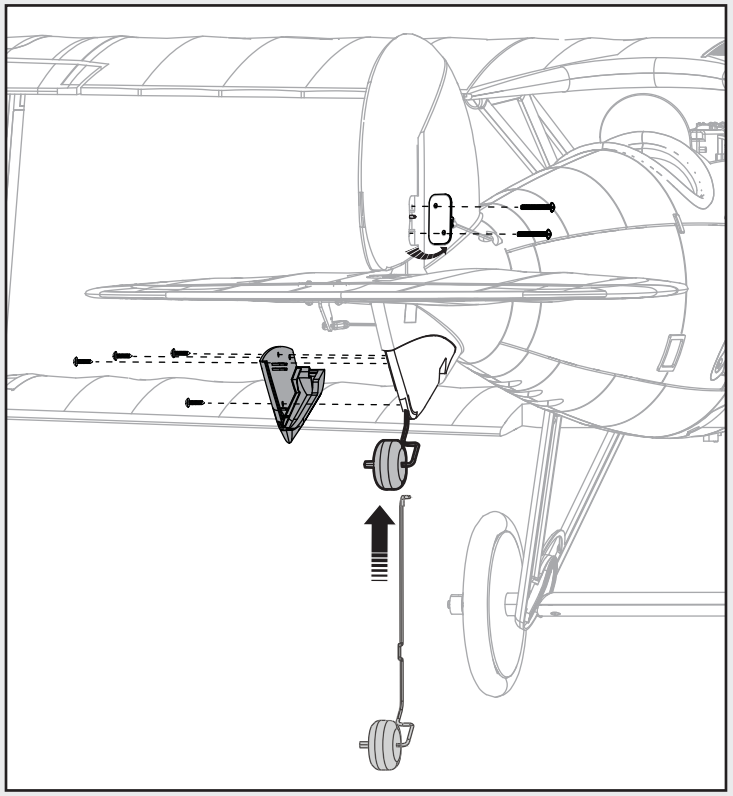

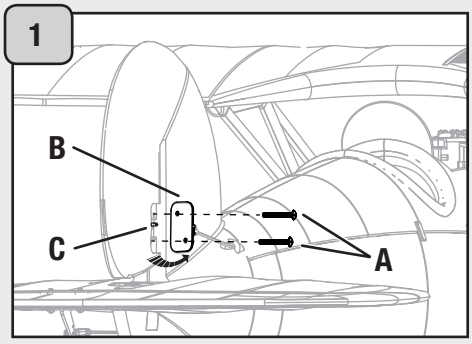

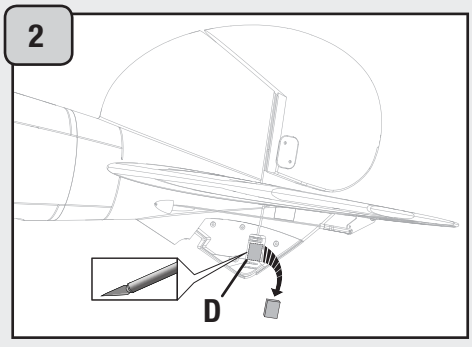

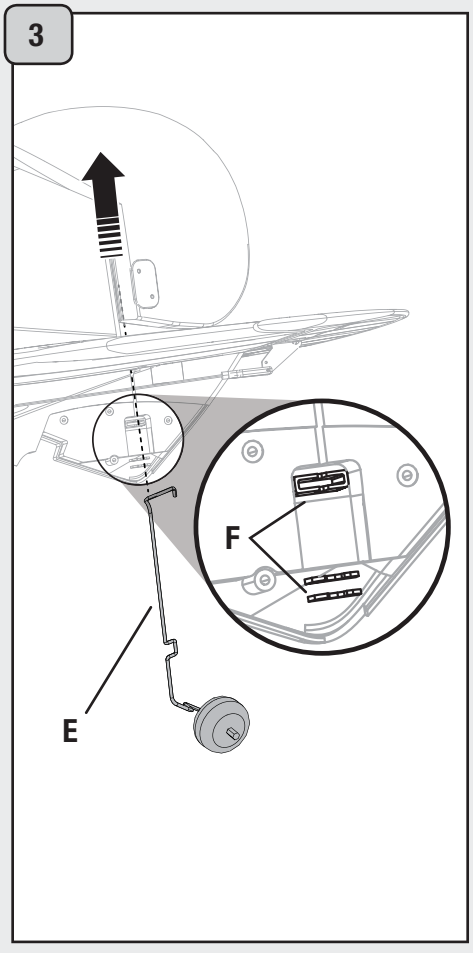

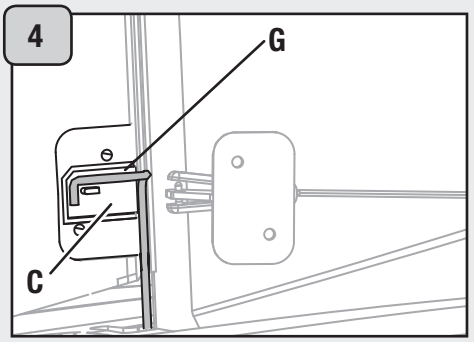

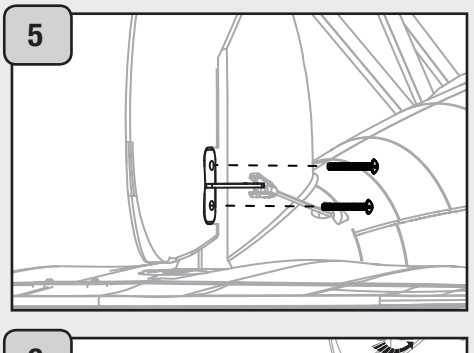

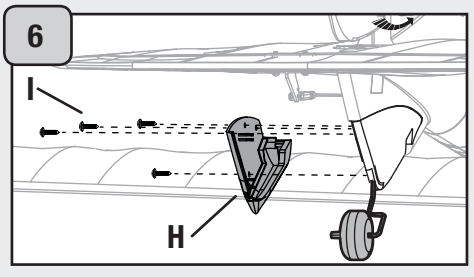

Installazione delle forcelle sulle squadrette di comando e centraggio del comando

Suggerimento: far ruotare la forcella sul rinvio per modificare la lunghezza del rinvio stesso tra il braccio del servo e la squadretta di comando.

- Trascinare l'anello di fermo dalla forcella al rinvio.
- Aprire con cautela la forcella, quindi inserire il perno della forcella nel foro desiderato sulla squadretta di comando.
- Spostare l'anello di fermo per bloccare la forcella sulla squadretta di comando.

Dopo aver effettuato il binding di un trasmettitore al ricevitore del modello, impostare i trim e i sub-trim su 0, quindi regolare le forcelle per centrare le superfici di controllo.

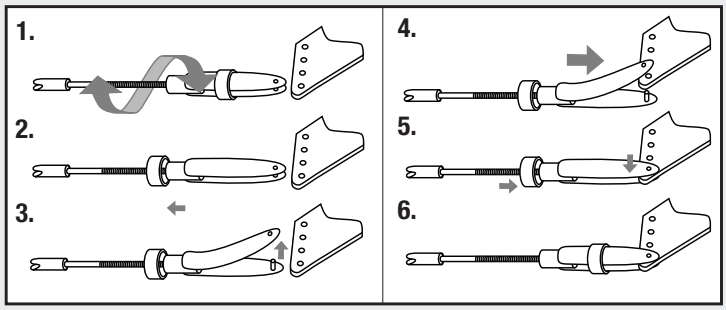

Impostazioni di fabbrica

Far volare il modello con le impostazioni di fabbrica prima di apportare modifiche. Per piloti che desiderano far volare l'aeromodello con una corsa maggiore del comando, regolare la posizione dei rinvii di comando sui bracci e le squadrette di comando del servo per avere una corsa più lunga.

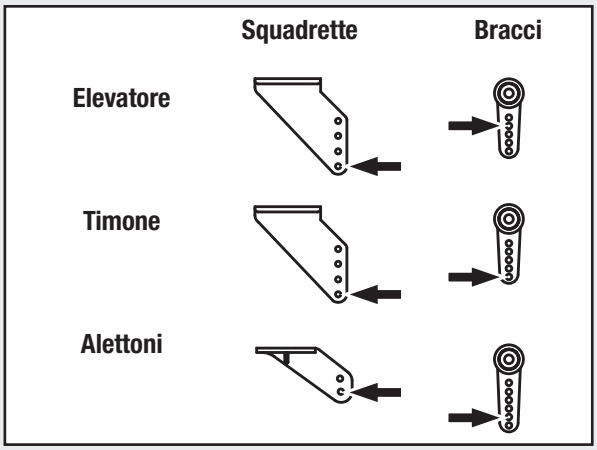

Centro di gravità (CG)

Installare la batteria di volo nella parte anteriore del vano batteria. Assicurarsi che la batteria di volo sia ben fissata mediante ganci e bandelle. È più facile bilanciare l'Albatros D. Va tenendo il velivolo capovolto.

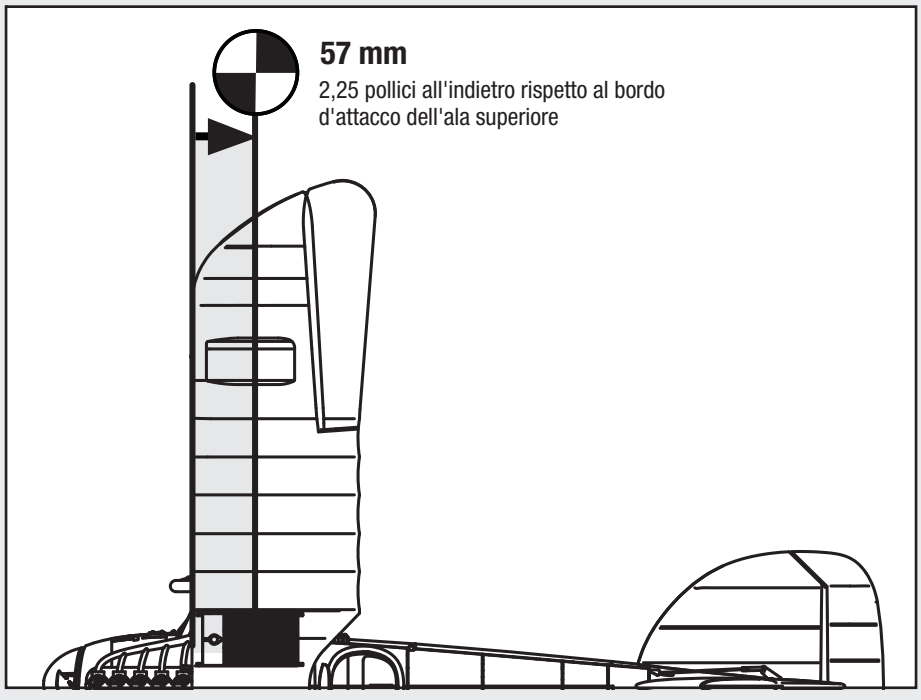

Test della direzione dei comandi

Effettuare il binding del velivolo e del trasmettitore prima di eseguire questi test. Muovere i comandi del trasmettitore per assicurare che le superfici di controllo del velivolo si muovano correttamente e nella direzione giusta. Dopo aver eseguito il test dei comandi, impostare correttamente il failsafe. Accertarsi che i comandi del trasmettitore siano in posizione neutra e che il motore ed il suo trim siano nella posizione in basso, quindi effettuare nuovamente il binding tra il modello e il trasmettitore. Se il ricevitore perde il binding con il trasmettitore, il failsafe riporta automaticamente le impostazioni dei comandi e del motore a quelle stabilite al momento del binding.

Elevatore

Comando Elevatore in Basso

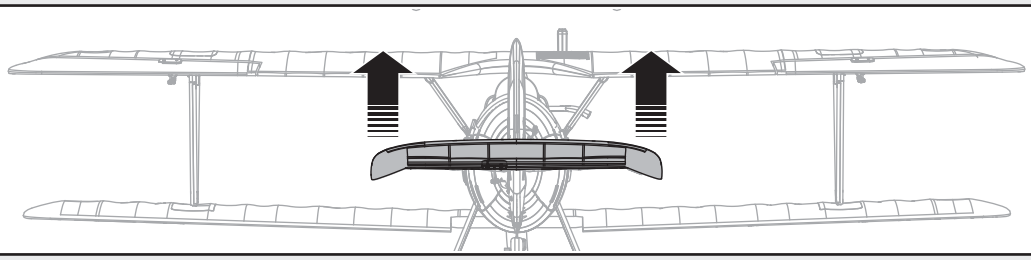

Comando Elevatore in Alto

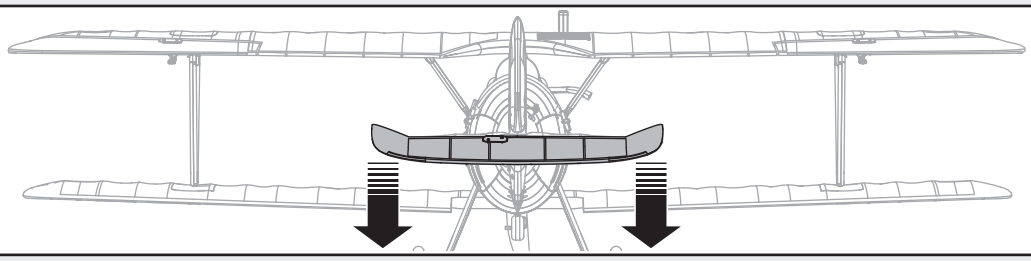

Alettone

Stick Sinistra

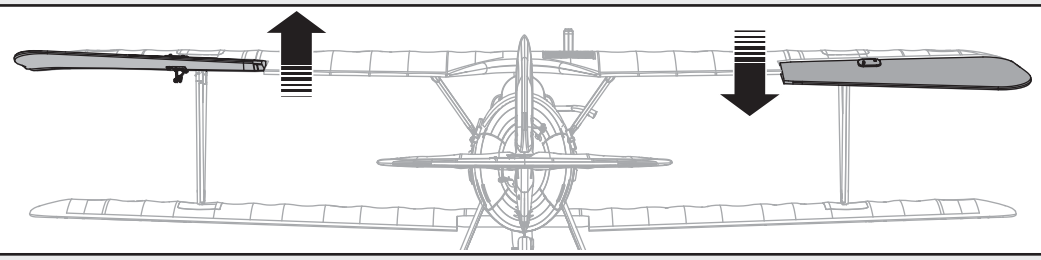

Stick Destra

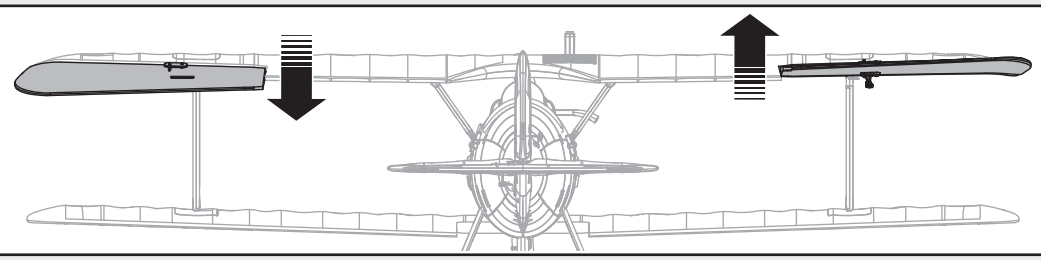

Timone

Stick Sinistra

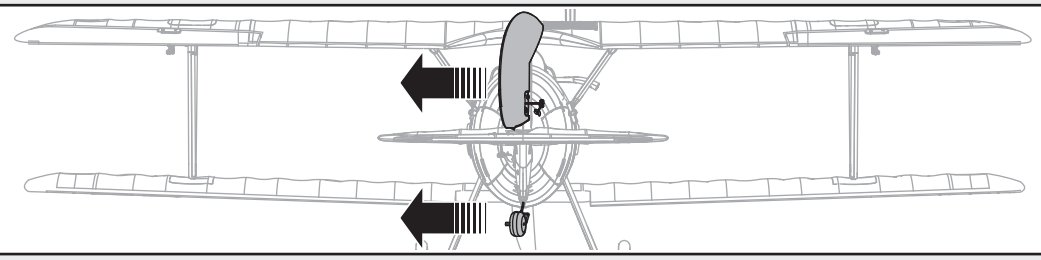

Stick Destra

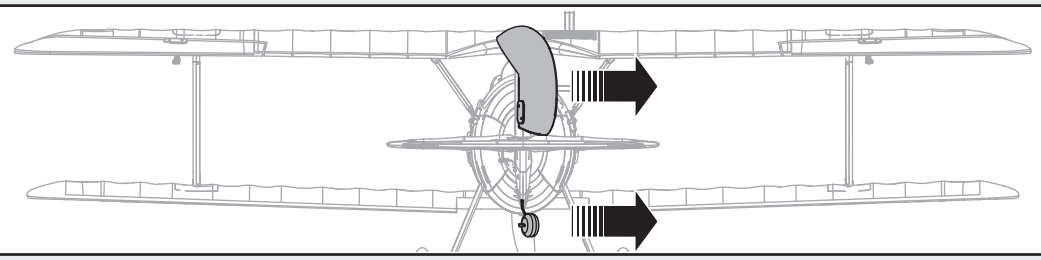

Dual Rate

Il trasmettitore DSM2/DSMX a copertura totale è stato dotato di dual rates (2 riduzioni di corsa) per aiutare a selezionare l'escursione desiderata dellesuperfici di controllo.

	Corsa max	Corsa min
Alettone	40 mm in alto/30 in basso	26 mm in alto/24 in basso
Elevatore	20 mm in alto/in basso	15 mm in alto/in basso
Timone	40 mm a sinistra/a destra	30 mm a sinistra/a destra

Le impostazioni di fabbrica prevedono che gli alettoni abbiano una corsa verso l'alto maggiore della corsa verso il basso (differenziale).

Manutenzione dei componenti di potenza

Smontaggio

1. Rimuovere la vite (**A**) e l'ogiva (**B**) dall'adattatore (**G**).
2. Rimuovere il dado di bloccaggio (**C**), l'elica (**D**), il fondello posteriore dell'ogiva (**E**), la rondella di trascinamento (**F**) e l'adattatore (**G**) dall'albero del motore (**H**). Occorrerà un attrezzo per svitare il dado di bloccaggio.
3. Rimuovere le quattro viti (**I**) dal supporto del motore (**J**) e dalla fusoliera.
4. Scollegare i cavi del motore da quelli del controllo elettronico di velocità (ESC).
5. Rimuovere le 4 viti (**K**) e il motore (**L**) dal supporto del motore.

Assemblaggio

Assemblare procedendo nell'ordine inverso.
Far corrispondere correttamente i fili colorati con quelli del corrispondente colore e collegare il motore al controllo automatico di velocità (ESC). Il lato dell'elica in cui sono riportati i valori del diametro e del passo (ad esempio 10 × 8) deve essere rivolto all'indietro, verso il motore. Anche le impugnature sull'elica devono essere rivolte all'indietro, verso il motore. Utilizzare un attrezzo per stringere il dado di bloccaggio sull'elica.

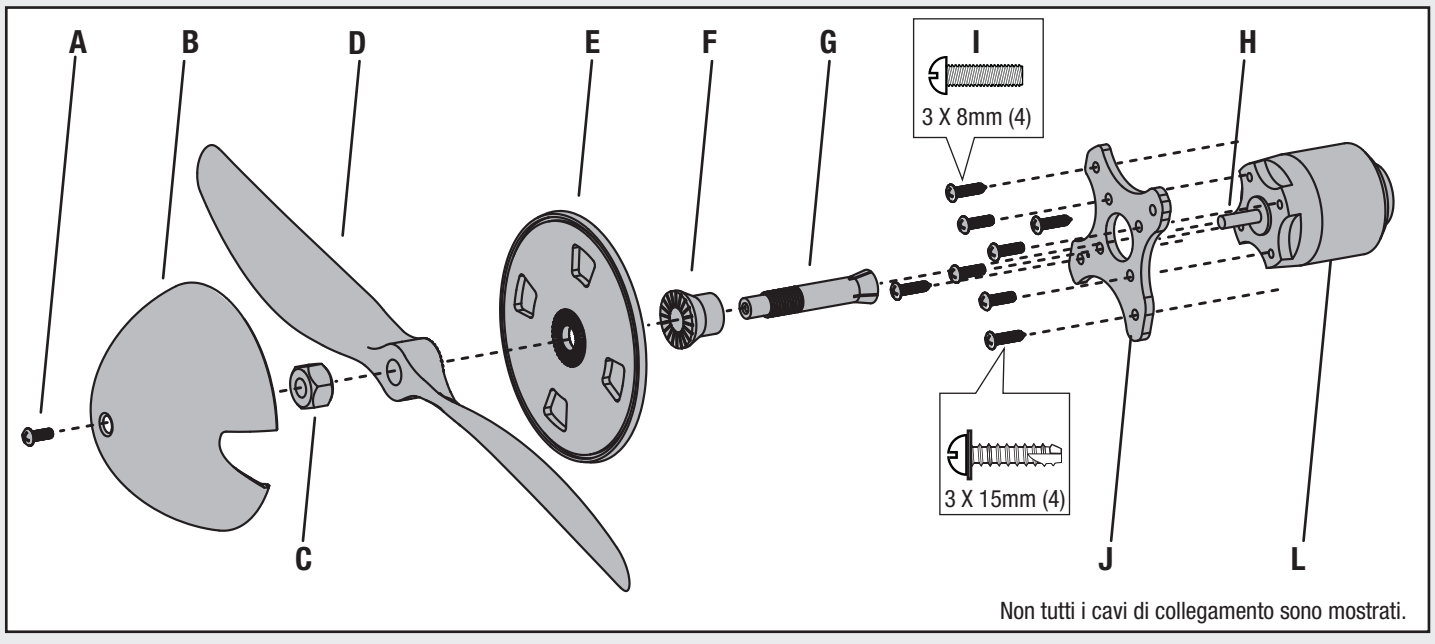

Non tutti i cavi di collegamento sono mostrati.

Suggerimenti per il volo e riparazioni

Controllo della portata del sistema radio

Al termine dell'assemblaggio finale, eseguire il test di controllo della portata del sistema radio con l'Albatros D. Va. Fare riferimento al manuale di istruzioni del proprio trasmettitore particolare per trovare informazioni sul test di portata.

Volo

Scegliere sempre un ampio spazio aperto per far volare il ParkZone Albatros D. Va. L'ideale è di farlo volare in un campo di volo approvato. Se non si effettua il volo in un luogo approvato, evitare sempre di effettuare il volo in vicinanza di case, alberi, cavi e fabbricati. Si dovrebbe anche fare attenzione ad evitare di farlo volare in zone dove ci sono molte persone, come parchi frequentati, cortili di scuole o campi da calcio. Consultare le leggi e le ordinanze locali prima di scegliere il luogo per far volare il velivolo.

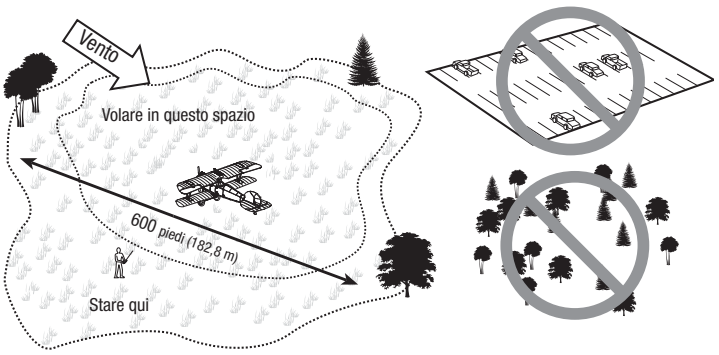

Decollo:

partire con l'elevatore in posizione full-up (completamente in alto) e aumentare gradualmente la potenza riducendo la quantità di up elevator (elevatore verso l'alto). Quando l'aereo raggiunge la velocità di volo, la quantità di up elevator dev'essere ridotta al minimo. Consentire al velivolo di staccarsi da terra, evitando di forzare la salita.

Atterraggio

Con una corretta gestione del motore è possibile far volare l'aeromodello per 8 minuti o più. Per i primi voli, impostare il timer del trasmettitore o un cronometro a **5 minuti**. Regolare il timer per voli più lunghi o più brevi una volta che si ha acquisito esperienza con il volo del velivolo. Quando il motore inizia a pulsare, far atterrare l'aereo immediatamente e ricaricare la batteria di volo. Si sconsiglia di far volare il velivolo fino a quando la batteria raggiunge il livello di interruzione per bassa tensione (LVC).

AVVISO: se si insiste a far volare il modello fino al livello LVC si rischia di danneggiare la batteria.

⚠ ATTENZIONE

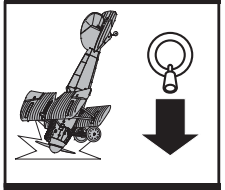

Ridurre sempre il motore in caso di urto dell'elica.

A causa delle dimensioni e caratteristiche del carrello di atterraggio dell'aeromobile, mantenere le ali in piano durante il volo e durante l'atterraggio o il rullaggio. È stata fornita una ruota di coda opzionale per facilitare la gestione a terra.
Si deve far atterrare l'aereo utilizzando un atterraggio sulle ruote (due punti). Se la potenza viene tolta completamente durante l'atterraggio, l'elica agisce come un freno aerodinamico, per cui l'azione dell'elevatore può diventare meno efficace. Pertanto è consigliabile atterrare con una certa quantità di potenza, in quanto consente di avere più tempo per effettuare la manovra di richiamata per un atterraggio morbido. Quando ci si prepara per l'atterraggio, far volare l'aereo con 1/4-1/3 di motore per avere potenza sufficienza per una manovra di richiamata corretta.

Combattimento aereo simulato

Installando i moduli opzionali Sonic Combat Module (SCM) (HBZ4020) e Sonic Combat Adapter (PKZ1055) nei warbird ParkZone World War I, è possibile ricreare gli epici combattimenti tra gli aerei della I guerra mondiale.
Per effettuare un combattimento aereo simulato tra due velivoli, occorre che su ciascun velivolo sia installato un SCM e un Sonic Combat Adapter (collegato al ricevitore).
Prima di impegnarsi in un combattimento aereo simulato, occorre avere una sufficiente confidenza nelle proprie abilità di pilota, per essere in grado di destreggiarsi in caso di una momentanea perdita di potenza del motore. Per maggiori informazioni, visitare horizonhobby.com.

AVVISO: al termine del volo non lasciare mai l'aeroplano esposto al sole. Non conservare l'aereo in un'area calda e chiusa, come in un'automobile. In questo modo si può danneggiare l'espanso.

Riparazioni

Grazie alla struttura dell'Albatros D. Va in Z-Foam, è possibile eseguire le riparazioni per la maggior parte dell'espanso utilizzando praticamente qualsiasi adesivo (colla a caldo, normale adesivo a base di cianoacrilato, resina epossidica, ecc.) Quando i componenti non sono riparabili, cercare nell'elenco delle parti di ricambio il codice del componente da utilizzare per effettuare l'ordine.

AVVISO: utilizzando adesivo CA (adesivo a base di cianoacrilato) con accelerante c'è il rischio di danneggiare la vernice sul velivolo. NON toccare con le mani il velivolo fino a quando non si asciuga completamente l'accelerante.

Preparazione al primo volo

1. Controllare il contenuto della confezione.
2. Caricare la batteria di volo.
3. Leggere interamente questo manuale di istruzioni.
4. Montare completamente l'aeromodello.
5. Installare la batteria di volo nel velivolo (dopo averla caricata completamente).
6. Eseguire il binding del velivolo con il trasmettitore.
7. Accertarsi che i rinvii si muovano liberamente.
8. Eseguire il test della direzione dei comandi con il trasmettitore.
9. Regolare i comandi di volo e il trasmettitore.
10. Eseguire il controllo della portata del sistema radio.
11. Trovare un'area sicura e aperta.
12. Pianificare il volo in base alle condizioni del campo.

Manutenzione dopo il volo

1. Scollegare la batteria di volo dal controllo elettronico di velocità (ESC) (operazione obbligatoria per la sicurezza e la durata della batteria).
2. Spegnere il trasmettitore.
3. Rimuovere la batteria di volo dall'aereo.
4. Ricaricare la batteria di volo.
5. Riparare o sostituire tutti i componenti danneggiati.
6. Conservare la batteria di volo separatamente dal velivolo e monitorare la carica della batteria.
7. Prendere nota delle condizioni di volo e dei risultati del volo, per pianificare i voli futuri.

Guida alla risoluzione dei problemi

Problema	Possibile causa	Soluzione
Il velivolo non risponde al comando motore, ma risponde ad altri comandi	Il motore non è al minimo e/o il trim del motore è troppo alto	Ripristinare i comandi tenendo lo stick del motore e il suo trim nella posizione più bassa
	La corsa del comando del throttle è inferiore al 100%	Accertarsi che la corsa del comando del motore sia uguale o maggiore al 100%
	Il canale del motore è invertito	Invertire il canale del motore sul trasmettitore
Rumore e vibrazioni eccessive dell'elica	Elica, ogiva, adattatore o motore danneggiati	Sostituire i componenti danneggiati.
	L'elica non è bilanciata	Bilanciare o sostituire l'elica
Riduzione del tempo di volo o della potenza del velivolo	La carica della batteria di volo è bassa	Ricaricare completamente la batteria di volo
	L'elica è montata a rovescio	Montare l'elica con la superficie con i numeri rivolta in avanti
	La batteria di volo è danneggiata	Sostituire la batteria di volo e seguire le istruzioni per la batteria di volo
	È possibile che il volo avvenga in condizioni di freddo eccessivo	Assicurarsi che la batteria sia tiepida prima dell'uso
Il velivolo non riesce a effettuare il binding con il trasmettitore (dopo il binding)	Il trasmettitore è troppo vicino al velivolo durante il processo di binding	Allontanare il trasmettitore alimentato di qualche metro dall'aereo, scollegare e ricollegare la batteria di volo al velivolo
	Il velivolo o il trasmettitore è troppo vicino a oggetti metallici di grandi dimensioni	Allontanare il velivolo o il trasmettitore da oggetti metallici di grandi dimensioni
	Lo spinotto di binding non è inserito correttamente nella porta di binding o nella sua prolunga	Inserire lo spinotto di binding nella porta di binding o nella sua prolunga ed eseguire il binding del velivolo con il trasmettitore.
	La carica della batteria di volo o del trasmettitore è troppo bassa	Sostituire/ricaricare le batterie
Il velivolo non riesce a effettuare il binding con il trasmettitore (durante il binding)	Il trasmettitore è troppo vicino al velivolo durante il processo di collegamento	Allontanare il trasmettitore alimentato di qualche metro dall'aereo, scollegare e ricollegare la batteria di volo al velivolo
	Il velivolo o il trasmettitore è troppo vicino a oggetti metallici di grandi dimensioni	Allontanare il velivolo o il trasmettitore da oggetti metallici di grandi dimensioni
	Lo spinotto di binding è rimasto inserito nella porta di binding o nella sua prolunga	Eseguire nuovamente il binding del trasmettitore con il velivolo e rimuovere lo spinotto di binding prima di spegnere e riaccendere
	È stato effettuato il binding del velivolo alla memoria di un modello differente (solo radio ModelMatch)	Selezionare la memoria del modello corretto sul trasmettitore
	La carica della batteria di volo o del trasmettitore è troppo bassa	Sostituire/ricaricare le batterie
	È possibile che il binding del trasmettitore sia stato eseguito usando un protocollo DSM differente	Eseguire il binding del velivolo con il trasmettitore
La superficie di controllo non si muove	La superficie di controllo, la squadretta di comando, il rinvio o il comando sono danneggiati	Sostituire o riparare i componenti danneggiati e regolare i comandi
	Il cavo è danneggiato o i connettori sono allentati	Eseguire un controllo dei cavi e dei connettori, collegare o sostituire se necessario
	Non è stato effettuato correttamente il binding del trasmettitore o non è stato selezionato il modello corretto	Eseguire nuovamente il binding o selezionare il modello corretto sul trasmettitore
	Il circuito di eliminazione della batteria (BEC) del controllo elettronico di velocità (ESC) è danneggiato	Sostituire il controllo elettronico di velocità (ESC)
Comandi invertiti	Le impostazioni del trasmettitore sono invertite	Eseguire il test della direzione dei comandi e regolare correttamente i comandi sul trasmettitore
L'alimentazione del motore pulsa e perciò si riduce la potenza erogata dal motore	Il controllo elettronico di velocità (ESC) utilizza un valore di taglio di bassa tensione (LVC) predefinito nel software	Ricaricare la batteria di volo o sostituire la batteria che non funziona più correttamente
	La condizioni meteo potrebbero essere di freddo eccessivo	Rinviare il volo fino a quando è più caldo
	La batteria è vecchia, usurata o danneggiata	Sostituire la batteria
	La capacità della batteria potrebbe essere troppo bassa	Utilizzare la batteria consigliata

Durata della Garanzia

Periodo di garanzia

Garanzia esclusiva - Horizon Hobby, Inc., (Horizon) garantisce che i prodotti acquistati (il "Prodotto") sono privi di difetti relativi ai materiali e di eventuali errori di montaggio. Il periodo di garanzia è conforme alle disposizioni legali del paese nel quale il prodotto è stato acquistato. Tale periodo di garanzia ammonta a 6 mesi e si estende ad altri 18 mesi dopo tale termine.

limiti della garanzia

(a) La garanzia è limitata all'acquirente originale (Acquirente) e non è cedibile a terzi. L'acquirente ha il diritto a far riparare o a far sostituire la merce durante il periodo di questa garanzia. La garanzia copre solo quei prodotti acquistati presso un rivenditore autorizzato Horizon. Altre transazioni di terze parti non sono coperte da questa garanzia. La prova di acquisto è necessaria per far valere il diritto di garanzia. Inoltre, Horizon si riserva il diritto di cambiare o modificare i termini di questa garanzia senza alcun preavviso e di escludere tutte le altre garanzie già esistenti.

(b) Horizon non si assume alcuna garanzia per la disponibilità del prodotto, per l'adeguatezza o l'idoneità del prodotto a particolari previsti dall'utente. è sola responsabilità dell'acquirente il fatto di verificare se il prodotto è adatto agli scopi da lui previsti.

(c) Richiesta dell'acquirente – spetta soltanto a Horizon, a propria discrezione riparare o sostituire qualsiasi prodotto considerato difettoso e che rientra nei termini di garanzia. queste sono le uniche rivalse a cui l'acquirente si può appellare, se un prodotto è difettoso.

Horizon si riserva il diritto di controllare qualsiasi componente utilizzato che viene coinvolto nella rivalsa di garanzia. Le decisioni relative alla sostituzione o alla riparazione avvengono solo in base alla discrezione di Horizon. Questa garanzia non copre dai danni superficiali o danni per cause di forza maggiore, uso errato del prodotto, negligenza, uso ai fini commerciali, o una qualsiasi modifica a qualsiasi parte del prodotto.

Questa garanzia non copre danni dovuti ad una installazione errata, ad un funzionamento errato, ad una manutenzione o un tentativo di riparazione non idonei a cura di soggetti diversi da Horizon. La restituzione del prodotto a cura dell'acquirente, o da un suo rappresentante, deve essere approvata per iscritto dalla Horizon.

Limiti di danno

Horizon non si riterrà responsabile per danni speciali, diretti, indiretti o consequenziali; perdita di profitto o di produzione; perdita commerciale connessa al prodotto, indipendentemente dal fatto che la richiesta si basa su un contratto o sulla garanzia. Inoltre la responsabilità di Horizon non supera mai in nessun caso il prezzo di acquisto del prodotto per il quale si chiede la responsabilità. Horizon non ha alcun controllo sul montaggio, sull'utilizzo o sulla manutenzione del prodotto o di combinazioni di vari prodotti. Quindi Horizon non accetta nessuna responsabilità per danni o lesioni derivanti da tali circostanze. Con l'utilizzo e il montaggio del prodotto l'utente acconsente a tutte le condizioni, limitazioni e riserve di garanzia citate in questa sede.

Qualora l'utente non fosse pronto ad assumersi tale responsabilità associata all'uso del prodotto, si suggerisce di di restituire il prodotto intatto, mai usato e immediatamente presso il venditore.

Indicazioni di sicurezza

Questo è un prodotto sofisticato di hobbistica e non è un giocattolo. Esso deve essere manipolato con cautela, con giudizio e richiede delle conoscenze basilari di meccanica e delle facoltà mentali di base. Se il prodotto non verrà manipolato in maniera sicura e responsabile potrebbero risultare delle lesioni, dei gravi danni a persone, al prodotto o all'ambiente circostante. Questo prodotto non è concepito per essere usato dai bambini senza una diretta supervisione di un adulto. Il manuale del prodotto contiene le istruzioni di sicurezza, di funzionamento e di manutenzione del prodotto stesso. È fondamentale leggere e seguire tutte le istruzioni e le avvertenze nel manuale prima di mettere in funzione il prodotto. Solo così si eviterà un utilizzo errato e si preverranno incidenti, lesioni o danni.

Domande, assistenza e riparazioni

Il vostro negozio locale e/o luogo di acquisto non possono fornire garanzie di assistenza o riparazione senza previo colloquio con Horizon. questo vale anche per le riparazioni in garanzia. Quindi in tali casi bisogna interpellare un rivenditore, che si metterà in contatto subito con Horizon per prendere una decisione che vi possa aiutare nel più breve tempo possibile.

Manutenzione e riparazione

Se il prodotto deve essere ispezionato o riparato, si prega di rivolgersi ad un rivenditore specializzato o direttamente ad Horizon. il prodotto deve essere Imballato con cura. Bisogna far notare che i contenitori originali solitamente non sono adatti per effettuare una spedizione senza subire alcun danno. Bisogna effettuare una spedizione via corriere che fornisce una tracciabilità e un'assicurazione, in quanto Horizon non si assume alcuna responsabilità in relazione alla spedizione del prodotto. Inserire il prodotto in una busta assieme ad una descrizione dettagliata degli errori e ad una lista di tutti i singoli componenti spediti. Inoltre abbiamo bisogno di un indirizzo completo, di un numnero di telefono per fare ulteriori domande e di un indirizzo e-mail.

Garanzia a riparazione

Le richieste in garanzia verranno elaborate solo se è presente una prova d'acquisto in originale proveniente da un rivenditore specializzato autorizzato, nella quale è ben visibile la data di acquisto. Se la garanzia viene confermata, allora il prodotto verrà riparato o sostituito. Questa decisione spetta esclusivamente a Horizon Hobby.

Riparazioni a pagamento

Se bisogna effettuare una riparazione a pagamento, effettueremo un preventivo che verrà inoltrato al vostro rivenditore. La riparazione verrà effettuata dopo l'autorizzazione da parte del vostro rivenditore. La somma per la riparazione dovrà essere pagata al vostro rivenditore. Le riparazioni a pagamento avranno un costo minimo di 30 minuti di lavoro e in fattura includeranno le spese di restituzione. Qualsiasi riparazione non pagata e non richiesta entro 90 giorni verrà considerata abbandonata e verrà gestita di conseguenza.

Attenzione: Le riparazioni a pagamento sono disponibili solo sull'elettronica e sui motori. Le riparazioni a livello meccanico, soprattutto per gli elicotteri e le vetture RC sono molto costose e devono essere effettuate autonomamente dall'acquirente.

Informazioni per i contatti

Paese di acquisto	Horizon Hobby	Indirizzo	Telefono / indirizzo e-mail
Germania	Horizon Technischer Service	Christian-Junge-Straße 1 25337 Elmshorn Germania	+49 (0) 4121 2655 100 service@horizonhobby.de

Informazioni sulla conformità per l'Unione Europea

Dichiarazione di conformità

(in conformità con ISO/IEC 17050-1)

N. HH2012042903

Prodotto(i):	Albatros D.Va WWI BNF
Codice componente:	PKZ5980
Classe dei dispositivi:	1

L'oggetto della dichiarazione di cui sopra è conforme ai requisiti delle specifiche elencate qui di seguito, secondo le disposizioni delle direttive europee R&TTE 1999/5/EC, EMC 2004/108/EC e LVD direttive 2006/95/EC:

EN 301 489-1 V1.7.1: 2006
EN 301 489-17 V1.3.2: 2008

EN 60950-1:2006+A11

EN55022: 2010
EN55024: 2010

CE

Firmato a nome e per conto di:
Horizon Hobby Inc.
Champaign IL USA
29 aprile 2012

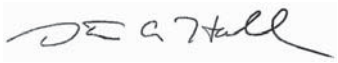

Steven A. Hall
Vice President
International Operations and
Risk Management
Horizon Hobby, Inc.

Dichiarazione di conformità

(in conformità con ISO/IEC 17050-1)

N. HH2012042902

Prodotto(i):	Albatros D.Va WWI BNF
Codice(-i) componente(-i):	PKZ5975
Classe dei dispositivi:	1

L'oggetto della dichiarazione di cui sopra è conforme ai requisiti delle specifiche elencate qui di seguito, secondo le disposizioni della direttiva europea EMC 2004/108/EC:

EN55022: 2010
EN55024: 2010

CE

Firmato a nome e per conto di:
Horizon Hobby Inc.
Champaign IL USA
29 aprile 2012

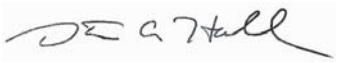

Steven A. Hall
Vice President
International Operations and
Risk Management
Horizon Hobby, Inc.

Istruzioni di smaltimento di RAEE da parte di utenti dell'Unione Europea

Questo prodotto non deve essere smaltito assieme ai rifiuti domestici. È responsabilità dell'utente lo smaltimento di tali rifiuti, che devono essere portati in un centro di raccolta predisposto per il riciclaggio di rifiuti elettrici e apparecchiature elettroniche. La raccolta differenziata e il riciclaggio di tali rifiuti provenienti da apparecchiature nel momento dello smaltimento aiuteranno a preservare le risorse naturali e garantiranno un riciclaggio adatto a proteggere il benessere dell'uomo e dell'ambiente. Per maggiori informazioni sui punti di riciclaggio si invita a contattare l'ufficio locale competente, il servizio di smaltimento rifiuti o il negozio presso il quale è stato acquistato il prodotto.

Parts Contact Information • Kontaktinformationen für Ersatzteile • Coordonnés pour obtenir de piéces détachées • Recapiti per i ricambi

Country of Purchase	Horizon Hobby	Address	Phone Number/Email Address
United States of America	Sales	4105 Fieldstone Rd Champaign, Illinois 61822 USA	800-338-4639 Sales@horizonhobby.com
United Kingdom	Horizon Hobby Limited	Units 1-4 Ployters Rd Staple Tye Harlow, Essex CM18 7NS, United Kingdom	+44 (0) 1279 641 097 sales@horizonhobby.co.uk
Germany	Horizon Hobby GmbH	Christian-Junge-Straße 1 25337 Elmshorn, Germany	+49 (0) 4121 2655 100 service@horizonhobby.de
France	Horizon Hobby SAS	14 Rue Gustave Eiffel Zone d'Activité du Réveil Matin 91230 Montgeron	+33 (0) 1 60 47 44 70 infofrance@horizonhobby.com
China	Horizon Hobby – China	Room 506, No. 97 Changshou Rd. Shanghai, China, 200060	+86 (021) 5180 9868 info@horizonhobby.com.cn

Replacement Parts • Ersatzteile • Piéces de rechange • Pezzi di ricambio

Part # I Nummer Numéro I Codice	Description	Beschreibung	Description	Descrizione
PKZ5901	Decal sheet: Albatros	Dekorbogen: Albatros	Planche de décalcomanies : Albatros	Foglio con decalcomanie: Albatros
PKZ5902	Spinner: Albatros	Spinner: Albatros	Cône : Albatros	Ogiva: Albatros
PKZ5903	Landing gear set: Albatros	Fahrwerk-Set: Albatros	Jeu de train d'atterrissage principal : Albatros	Set del carrello di atterraggio: Albatros
PKZ5906	Horizontal stab: Albatros	Höhenleitwerk: Albatros	Stabilisateur horizontal : Albatros	Stabilizzatore orizzontale: Albatros
PKZ5907	Pilot: Albatros	Pilot: Albatros	Pilote : Albatros	Pilota: Albatros
PKZ5908	Prop adapter: Albatros	Propelleradapter: Albatros	Adaptateur d'hélice : Albatros	Adattatore elica: Albatros
PKZ5910	Pushrod set: Albatros	Schubstangen-Set: Albatros	Jeu de tiges : Albatros	Set asta di spinta: Albatros
PKZ5911	Scale detail set: Albatros	Maßstäblicher Detail-Set: Albatros	Jeu de détails à l'échelle Albatros	Set dettaglio di scala: Albatros
PKZ5914	Motor mount: Albatros	Motorbefestigung: Albatros	Support moteur : Albatros	Supporto del motore: Albatros
PKZ5920	Upper wing: Albatros	Oberflügel: Albatros	Aile supérieure : Albatros	Ala superiore: Albatros
PKZ5921	Lower wing: Albatros	Unterflügel: Albatros	Aile inférieure : Albatros	Ala inferiore: Albatros
PKZ5922	Wing strut set: Albatros	Tragflächenstreben-Set: Albatros	Jeu d'entretoises d'aile : Albatros	Set montante ala: Albatros
PKZ5935	Servo wire tape: Albatros	Servodraht-Klebeband: Albatros	Adhésif pour câble de servo Albatros	Nastro per fili servo: Albatros
PKZ5967	Painted bare fuse: Albatros	Lackisolierte Sicherung: Albatros	Fuselage nu peint : Albatros	Fusoliera nuda verniciata: Albatros
EFLA1030	30-Amp Pro Switch-Mode BEC Brushless ESC	30-Amp Pro Switch-Mode BEC Brushless-ESC	CEV (ESC) brushless 30 A Pro avec BEC Switch-Mode	Controllo elettronico di velocità BEC brushless per 30 A Pro Switch-Mode
SPMAR600	AR600 6-Channel Sport DSM2/ DSMX Receiver	Spektrum AR600 DSMX 6 Kanal Sport Empfänger	Récepteur AR600 6 voies DSM2/DSMX	AR600 6-canali Sport DSM2/DSMX ricevitore
PKZ1030	1800mAh 3S 11.1v LiPo	1800 mAh 3S 11,1 V LiPo	Accu LiPo 1800 mAh 3S 11,1 V	1800 mAh 3S 11,1 V LiPo
PKZ1081	SV80 long lead 3-Wire servo	SV80 langes Servo-Dreileiterkabel	Servo 3 câbles grande longueur SV80	SV80 servo a 3 fili a terminale lungo
PKZ1090	DSV130 3wire digital servo metal gear	DSV130 Digitalservo-Dreileiterkabel Metallgangrad	Servo DSV130 numérique 3 câbles, équipement métal	DSV130 servo digitale a 3 fili, ingranaggio metallico
PKZ1040	2-3 DC Lipo balancing charger	2-3 DC Lipo-Balancer-Ladegerät	Chargeur-équilibreur CC Li-Po 2–3 cellules	Caricabatteria con bilanciatore per 2 o 3 celle Li-Po
PKZ5502	WWI Prop 10 X 8	Erster Weltkrieg-Propeller 10 x 8	Hélice WWI, 10 x 8	Elica Prima Guerra mondiale 10 X 8

Optional Parts • Optionale Bauteile • Piéces optionnelles • Pezzi opzionali

Part # I Nummer Numéro I Codice	Description	Beschreibung	Description	Descrizione
PKZ1055	Sonic Combat adapter w/mount and leads	Sonic Combat Adapter mit Befestigung und Kabeln	Adaptateur Sonic Combat avec support et câbles	Sonic Combat Adapter con supporto e fili
HBZ4020	Sonic combat mdle: all X-port planes	Sonic Combat Module: alle X-Port-Flugzeuge	Sonic Combat Module : tous avions X-port	Sonic Combat Module: tutti gli aerei con porte X
EFLA250	Park Flyer Tool Assortment, 5 pc	Park Flyer Werkzeugsortiment, 5 teilig	Assortiment d'outils park flyer, 5pc	Park Flyer assortimento attrezzi, 5 pc
EFLAEC302	EC3 Battery Connector, Female (2)	EC3 Akkukabel, Buchse (2)	Prise EC3 femelle (2pc)	EC3 Connettore femmina x batteria (2)
EFLAEC303	EC3 Device/Battery Connector, Male/Female	EC3 Kabelsatz, Stecker/Buchse	Prise EC3 male/femelle	EC3 Connettore batteria maschio/femmina
EFLC3025	Celectra 80W AC/DC Multi-Chemistry Battery Charger	Celectra 80 W AC/DC Multi-Chemistry-Batterieladegerät	Chargeur de batterie AC/DC Celectra 80 W multi-types	Caricabatterie per batteria multichimica 80 W c.a./c.c.
EFLC3020	200W DC multi-chemistry battery charger	200W DC Multi-Batterie Ladegerät - EU	Chargeur multiple DC 200W	200W DC Caricabatterie universale
EFLC4010	Celectra 15VDC 250W Power Supply	Celectra 15 V DC 250-W-Netzstecker	Alimentation Celectra CC 15 V 250 W	Alimentatore Celectra 15V c.c., 250 W
	DX5e DSMX 5-Channel Transmitter	Spektrum DX5e DSMX 5 Kanal sender ohne Empfänger	Emetteur DX5e DSMX 5 voies	DX5e DSMX Trasmettitore 5 canali
	DX6i DSMX 6-Channel Transmitter	Spektrum DX6i DSMX 6-Kanal Sender	Emetteur DX6i DSMX 6 voies	DX6i DSMX Trasmettitore 6 canali
	DX7s DSMX 7-Channel Transmitter	Spektrum DX7s DSMX 7 Kanal Sender	Emetteur DX7s DSMX 7 voies	DX7s DSMX Trasmettitore 7 canali
	DX8 DSMX 8-Channel Transmitter	Spektrum DX8 DSMX 8 Kanal Sender	Emetteur DX8 DSMX 8 voies	DX8 DSMX Trasmettitore 8 canali

© 2012 Horizon Hobby, Inc.

ParkZone, JR, DSM, DSM2, EC3, Sonic Combat Module, ModelMatch, Bind-N-Fly, Z-Foam and Plug-N-Play are trademarks or registered trademarks of Horizon Hobby, Inc.
DSMX is a trademark of Horizon Hobby, Inc., registered in the U.S.
The Spektrum trademark is used with permission of Bachmann Industries, Inc.
Futaba is a registered trademark of Futaba Denshi Kogyo Kabushiki Kaisha Corporation of Japan.
Patents Pending

www.parkzone.com

PKZ5980, PKZ5975

Created 04/12 32757